FEJÉR MEGYE
BODMÉR KÖZSÉG

Ikt.szám: B/33-25/2017.

J E G Y Z Ő K Ö N Y V

Bodmér Község Önkormányzata Képviselő-testületének 2017. november 29-i nyilvános üléséről

Határozatok:

192/2017. (XI. 29.) - az ülés napirendjének elfogadásáról
193/2017. (XI.29.) - a két ülés között végzett munka elfogadásáról
194/2017. (XI.29.) - tájékoztató a bizottság feladatairól
195/2017. (XI. 29.) - hulladékgazdálkodási közszolgáltatási szerződés megkötéséről
196/2017. (XI.29.) - az orvosi ügyelet önkormányzati kiegészítő díjazásának emeléséről
197/2017. (XI.29.) - a képviselő-testület 2018. évi munkatervéről
198/2017. (XI.29.) - az önkormányzat 2018. évi belső ellenőrzési tervéről
199/2017. (XI. 29.) - a Bodmér Község Önkormányzata társulásban végzett feladatairól szóló beszámoló elfogadásáról
200/2017. (XI. 29.) - településképi rendelet átdolgozásáról
201/2017. (XI. 29.) - szennyvíz víziközmű rendszerrel kapcsolatos megállapodási kötelezettségről
202/2017. (XI. 29.) - szennyvíztelepen eszköz beszerzés költségmegosztásáról
203/2017. (XI. 29.) - Mikulás csomagok költségeiről

J e g y z ő k ö n y v

Készült: Bodmér Község Önkormányzata Képviselő-testületének **2017. november 29-én 15.36 órakor** kezdődő **nyilvános** üléséről.

Helye: Faluháza, Bodmér Vasvári Pál u. 58.

Jelen vannak:

Katona László	polgármester
Czutor Lajos	alpolgármester
Biró Dénesné	képviselő
Kovács Tibor	képviselő

Távol:

Balogh Katalin	képviselő

Jelen lévő meghívottak:

Tóth Jánosné	címzetes főjegyző
Ágoston Csaba	bizottsági tag

Jegyzőkönyvvezető:

Majorné Burghardt Angéla	igazgatási előadó

Katona László polgármester:
Tisztelettel köszöntöm a mai ülésen jelenlévőket, címzetes főjegyző asszonyt, a képviselőket, és a jegyzőkönyvvezetőt. Megállapítom, hogy az ülés határozatképes, mert az 5 fős Képviselő-testületből 4 fő jelen van.
A meghívóban kiküldött napirendhez javaslom felvenni az idősek és gyerekek karácsonyi kulturális települési támogatását, melyet javaslok zárt ülésen tárgyalni. A második és a harmadik napirendi pontot javaslom összevonni, hiszen mindkettő a hulladékszállítási közszolgáltatásra vonatkozik. Az aktuális ügyek napirendnél javaslom a településképi rendelet tervezet megtárgyalását. A Fejérvíz Zrt-től kaptunk megkeresését a szennyvíztelep havária javításával kapcsolatban, erről is szükséges dönteni. Kérdezem a jelenlévőket, hogy van-e még valakinek javaslata a napirendekhez.

Tóth Jánosné címzetes főjegyző:
Az Ügyrendi Bizottság ülésezett a Képviselő-testületi ülést megelőzően, ahol áttekintette saját feladatait. A két ülés közti tájékoztatóhoz kapcsolódóan javaslom az erről szóló tájékoztató elfogadását.

Katona László polgármester:
Amennyiben nincs más észrevétel a napirenddel kapcsolatban, azt az elhangzott kiegészítéssel elfogadásra javaslom.

A Képviselő-testület jelenlévő négy tagja, 4 (négy) „IGEN" szavazattal „nem" szavazat és „tartózkodás" nélkül a következő határozatot hozza:

Bodmér Község Önkormányzata Képviselő-testületének
192/2017. (XI. 29.) határozata
az ülés napirendjének elfogadásáról

Bodmér Község Önkormányzatának Képviselő-testülete a 2017. november 29-i nyilvános/zárt képviselő-testületi ülés napirendjét a következők szerint fogadja el:

1. Jelentés a lejárt határidejű határozatok végrehajtásáról, valamint a két ülés között végzett munkáról
   Előterjesztő: polgármester

2. Hulladékszállítási közszolgáltatásról
   Előterjesztő: polgármester
3. Orvosi ügyelet működési költségéhez való hozzájárulásról
   Előterjesztő: jegyző
4. A Képviselő-testület 2018. évi munkatervének jóváhagyása
   Előterjesztő: polgármester
5. 2018. évi belső ellenőrzési ütemterv elfogadása
   Előterjesztő: polgármester
6. Beszámoló a Társulás működéséről
   Előterjesztő: polgármester
7. Aktuális ügyek
   - településképi rendelet tervezet megtárgyalása

Zárt ülés

1. Szociális célú tüzelőanyag támogatási kérelmek elbírálása
   Előterjesztő: polgármester
2. Döntés a karácsonyi települési támogatásról
   Előterjesztő: polgármester
3. Idősek és gyerekek kulturális települési támogatásáról
   Előterjesztő: polgármester

Napirendek tárgyalása:

1. Jelentés a lejárt határidejű határozatok végrehajtásáról, valamint a két ülés között végzett munkáról

A jelentés, valamint a bizottság feladatairól szóló tájékoztató a jegyzőkönyv mellékletét képezi.

Katona László polgármester:

037/6 hrsz-ú önkormányzati tulajdonban lévő, Vértesboglár és Bodmér határában lévő út kimérése megtörtént. Elkészült a kimérési vázrajz, melyet átadtunk a hivatalnak.
A víztározó kialakításához a földterületek megvásárlása, cseréje megtörtént, így kezdődhet a tervezői munka. Az alpolgármester úr felvette a kapcsolatot a tervezővel, Kaszab Gáborral. Ígérete szerint hétvégére összeállítja a szerződést, melyet jövő héten eljuttat az önkormányzathoz.
Kállai Éva projektmenedzserrel a mérföldkő módosítása folyamatban van.
A Bicskei Rendőrkapitányságon dr. Balázs Sándor r.alezredes beszámolót tartott a polgármesterek részére, melyen részt vett a Megyei Rendőrkapitány is. Elsősorban a „látni és látszani" program keretében a kerékpáros közlekedést emelte ki a kapitány úr. Arra számítanak, hogy az Etyek-Tarján kerékpárút átadásával meg fog növekedni a kerékpárforgalom a térségben. Ami még fontos volt a megbeszélésen, üdvözölte Kapitány úr az újonnan megalakult Polgárőrséget, illetve bemutatta az új polgármestereket.
A 60 éven felülieknek tervezett disznótoros vacsora előtti műsor 13.00 órakor kezdődne, mivel a fellépő óvódásoknak ezt követően jótékonysági fellépésük lesz 16.00 órakor. December 5-én 16.15-kor érkezik a Faluházára a Mikulás Vértesboglárról. Egységcsomag készül, melyből a bodméri gyerekek is részesülnek. Az elszámolás ezt követően fog megtörténni.
Négy mázsa útszóró sót rendeltünk, így a meglévő 4 mázsával együtt reméljük elegendő lesz a síkosság mentesítésre.
A fűzfák állapotával kapcsolatban, a továbbgondolás reményében néhány aktivistával felvettem a kapcsolatot. Meg kell vizsgálnunk, hogy milyen irányból közelítsük meg a fűzfák sorsát. Készül egy szélesebb tanulmány is, mely segíteni fog a döntésben. Továbbra is azt kérem, hogy gondolkodjunk a fák jövőjével kapcsolatban. Az biztos, hogy ami felett eljárt az idő, azt kezelni kell, a fák egyre balesetveszélyesebbé válnak.
A tegnapi nap folyamán felkeresett minket egy cég, aki kedvezményes áron vállalta a szári bekötő út kihajtó részének kátyúzását, aszfaltozását. Úgy gondolom, nem lett volna szabad elszalasztani ezt a lehetőséget.

Biró Dénesné képviselő:

Az út magántulajdonban van. Ez nem fog gondot okozni a költségeknél?

Tóth Jánosné címzetes főjegyző:
Ha közúttá van nyilvánítva, akkor a tulajdonos nem tilthatja meg, hogy azon közúti közlekedés történjen, az önkormányzatnak pedig a kötelező feladatellátásához tartozik az utak járhatóságának biztosítása.

Katona László polgármester:
Régóta probléma az út rossz állapota, ezzel a lehetőséggel ezt most helyre tudjuk tenni.
Tegnap, november 28-án Bicskén az orvosi ügyelettel kapcsolatban egyeztető tárgyalást hívtak össze, melyen Kovács Tibor képviselő úr vett részt. Kérem, hogy pár szóban tájékoztassa a jelenlévőket az elhangzottakról.

Kovács Tibor képviselő:
Az előadást dr. Kiss Zoltán tartotta, ahol lényegében arról volt szó, hogy bérfeszültség alakult ki az orvosi ügyeletek körében, mert a bérrendezésből az ügyeletek kimaradtak. Kérik az önkormányzatokat, hogy az orvosok külföldre történő elvándorlását megakadályozva járuljanak hozzá lakosságszám arányosan a bérköltségekhez, ami egy lakosra számolva 42,- Ft-ot jelent. A jelenlévők 50 %-a támogatta a kezdeményezést. Csákberény kérelmezte felvételét a Bicskei Orvosi Ügyelethez, mert nálunk rendezettebb az ellátás. Úgy gondolják, hogy az önkormányzat feladatai közül az egészségügyi ellátás magasabb helyen van, mint az út és járda kialakítása, ebből a meggondolásból a bicskei polgármester úr ismét fel fogja keresni az önkormányzatokat, a támogatás kéréssel kapcsolatban.

Katona László polgármester:
Köszönöm. Czutor Lajos alpolgármestert kérdezem, hogy az utcanyitással kapcsolatban milyen előrelépések történtek?

Czutor Lajos alpolgármester:
A 39 és 39 hrsz-ú ingatlanokon az utca kialakítással kapcsolatban az úttervezőkkel felvettük a kapcsolatot. Összeállítottuk az ajánlattételi felhívást, melyet megküldtünk részükre. A földmérést a MANWANTARA Kft elvégezte, a telekmegosztás és a bejegyzés megtörtént. Az áramszolgáltatóhoz az energia igény lapokat beadtuk, melyhez mellékletük a tulajdoni lapot is. Az úttervezéssel előreláthatólag december végére készen leszünk, így ennek alapján január elején el tudják kezdeni a munkát a közműtervezők. Az elektromos hálózat tervezésre fogunk kapni egy árajánlatot, és ezt követően tudunk majd a közvilágítás tervezéssel foglalkozni.
Ahogy az a polgármester úr is elmondta, a záportározó esetében a magántulajdonban lévő földterületek megvásárlása, és a vételár kiegyenlítése minden esetben megtörtént. A tervező megkezdte a munkát.

Katona László polgármester:
Amennyiben nincs észrevétel az elhangzottakkal kapcsolatban, a tájékoztatót elfogadásra javaslom.

A Képviselő-testület jelenlévő négy tagja, 4 (négy) „IGEN" szavazattal „nem" szavazat és „tartózkodás" nélkül a következő határozatot hozza:

Bodmér Község Önkormányzata Képviselő-testületének
193/2017. (XI.29.) határozata
a két ülés között végzett munka elfogadásáról

Bodmér Község Önkormányzatának Képviselő-testülete a polgármester két ülés között végzett munkájáról szóló beszámolót megismerte és azt elfogadja.

Határidő: azonnal
Felelős: polgármester

Tóth Jánosné címzetes főjegyző:
Az Ügyrendi Bizottság ülést tartott, melyen áttekintette az aktuális feladatait. A Bizottság eljár összeférhetetlenségi, vagyonnyilatkozat-tételi ügyekben, ellátja a képviselők méltatlanságának megállapításával kapcsolatos feladatokat, azokat döntésre előkészíti. Nyilvántartja és ellenőrzi a polgármester és képviselő, valamint hozzátartozóik vagyonnyilatkozatát. Folyamatosan figyeli a köztartozásmentes adatbázisból való kikerülést, mely esetében azonnal intézkedik annak megszüntetésére.

Czutor Lajos 15:54-kor telefonhívásra, hivatalos ügyben távozott az ülésről. A Képviselő-testület továbbra is határozatképes.

Katona László polgármester:
Köszönjük a tájékoztatást, amennyiben a Képviselő-testület ezt elfogadja, kérem kézfelemeléssel jelezze.

A Képviselő-testület jelenlévő három tagja, 3 (három) „IGEN" szavazattal „nem" szavazat és „tartózkodás" nélkül a következő határozatot hozza:

Bodmér Község Önkormányzata Képviselő-testületének
194/2017. (XI.29.) határozata
tájékoztató a bizottság feladatairól

Bodmér Község Önkormányzatának Képviselő-testülete megismerte az Ügyrendi Bizottság feladataival összefüggő tájékoztatást és azt tudomásul veszi.

Határidő: azonnal
Felelős: polgármester

2. Hulladékszállítási közszolgáltatásról
Az előterjesztés és a határozati javaslat a jegyzőkönyv mellékletét képezi.

Katona László polgármester:
Az elmúlt ülésen jelen volt a Zöld Bicske Kft képviselője, aki tájékoztatót adott a hulladékszállítási közszolgáltatásról.

Tóth Jánosné címzetes főjegyző:
Korábban döntött a Képviselő-testület arról, hogy felmondja a Vértes Vidéke Hulladékgazdálkodási Nonprofit Kft-vel a közszolgáltatási szerződést, ami egyébként le is jár, de mivel a szolgáltatónak nem volt meg a megfelelő engedélye, ezért ez kötelezettségünk is volt. A Képviselő-testület kinyilvánította azon szándékát, hogy a továbbiakban a Zöld Bicske Kft-vel szeretne szerződést kötni a hulladékszállításra vonatkozóan. Mivel a régi és az új szolgáltató kapcsolatban áll egymással, így nem jelent akadályt a hulladékszállítás folytonosságának biztosítása.
A szolgáltatási díjakba, sem az önkormányzatnak, sem a közszolgáltatónak nincs beleszólása. A díjakat a NHKV Zrt állapítja meg, ezért javaslom, hogy a kiküldött szerződés tervezet 8.8. pontjában a *„A szolgáltatás díja a külön jogszabályban meghatározott díjak szerint alakul."* szövegrészt szerepeltessük.

Biró Dénesné képviselő:
A Zöld Bicske képviselője az elmúlt ülésen elmondta, hogy ugyanannyinak kell lenni a szolgáltatási díjnak mint korábban, ezt nem lehet megváltoztatni. A lakosság érdekében mondom, hogy remélem így is fog maradni.
A tervezet szerint a szolgáltató alkalmazhat alvállalkozót?

Tóth Jánosné címzetes főjegyző:
Azt semmi nem tiltja. Ez is egy lehetőség.

Biró Dénesné képviselő:
Nekem mindegy, csak vigyék el a szemetet, de tudjuk, hogy milyenek az alvállalkozók.

Katona László polgármester:
Amennyiben nincs más észrevétel, az elhangzott kiegészítéssel javaslom a közszolgáltatási szerződést elfogadásra. Aki ezzel egyetért, kérem kézfelemeléssel jelezze.

A Képviselő-testület jelenlévő három tagja, 3 (három) „IGEN" szavazattal „nem" szavazat és „tartózkodás" nélkül a következő határozatot hozza:

Bodmér Község Önkormányzata Képviselő-testületének
195/2017. (XI. 29.) határozata
hulladékgazdálkodási közszolgáltatási szerződés megkötéséről

Bodmér Község Önkormányzatának Képviselő-testülete az önkormányzat és a Zöld Bicske Nonprofit Kft. közötti hulladékgazdálkodási közszolgáltatási szerződést e határozat *1. melléklete* szerinti tartalommal jóváhagyja. Felhatalmazza a polgármestert a megállapodás aláírására.

Határidő: 2017. november 30.
Felelős: polgármester

a 195/2017. (XI.29.) határozat 1. számú melléklete
jegyzőkönyv mellékletét képezi

4. Orvosi ügyelet működési költségéhez való hozzájárulásról
Az előterjesztés és a határozati javaslat a jegyzőkönyv mellékletét képezi.

Katona László polgármester:
Ahogy azt Kovács Tibor képviselőnk is elmondta, valóban szükség van az orvosi ügyeletben dolgozók bérrendezésére. 10 %-os emelést kérnek, azt hiszem ez még vállalható, belefér a 2018. évi költségvetésünkbe. Amit megtehetünk, azt tegyük meg.

Biró Dénesné képviselő:
Nekem csak jó tapasztalatom van a Bicskei Orvosi ügyelettel kapcsolatban. Személyes tapasztalatom alapján maximálisan meg vagyok velük elégedve. Úgy gondolom, a 10 %-os emeléssel is még mindig sokkal olcsóbb, mint a csákvári orvosi ügyelet volt. Javaslom én is elfogadni az emelést.

Katona László polgármester:
Amennyiben nincs más javaslat,az orvosi ügyeleti szolgáltatás önkormányzati kiegészítő díjazásának 10 %-os emelését szavazásra bocsátom.

A Képviselő-testület jelenlévő három tagja, 3 (három) „IGEN" szavazattal „nem" szavazat és „tartózkodás" nélkül a következő határozatot hozza:

Bodmér Község Önkormányzata Képviselő-testületének
196/2017. (XI.29.) határozata
az orvosi ügyelet önkormányzati kiegészítő díjazásának emeléséről

Bodmér Község Önkormányzatának Képviselő-testülete az orvosi ügyelet önkormányzati kiegészítő díjazásának emeléséről szóló előterjesztést megtárgyalta és úgy határozott, hogy a 2018. évi költségvetésbe betervezi az orvosi ügyeleti szolgáltatás önkormányzati kiegészítő díjazásának 10 %-os emelését.

Felelős: polgármester
Határidő: folyamatos

5. A Képviselő-testület 2018. évi munkatervének jóváhagyása
Az előterjesztés és a határozati javaslat a jegyzőkönyv mellékletét képezi.

Katona László polgármester:
A Képviselő-testület munkaterve, az évente kötelező önkormányzati feladatokon túl tartalmazza az igény szerint jelentkező napirendeket is. Ez csak egy tervezet, ettől el is lehet térni. A mindennapi munka következtében merülnek fel olyan napirendek, melyben döntés szükséges, ezek természetesen még nem ismertek. Kérdezem a képviselőktől, hogy van-e olyan javaslatuk, mely nem szerepel a jövő évi tervezetben?

Biró Dénesné képviselő:
A könyvtár szolgáltatásról májusban beszámolót hallhattunk, melyet javaslok 2018. évre is betervezni. Javaslom továbbá, hogy a pályázati pénzekből, valamint az önkormányzati támogatásból megvalósuló beruházásokról kapjunk tájékoztatást a nyári szünet előtti időszakban.

Katona László polgármester 16.04-től szünetet rendel el.
16.47-kor Katona László polgármester és Czutor Lajos képviselő visszaérkezik a terembe. A Képviselő-testület a továbbiakban is 4 fő jelenlétével határozatképes.

Katona László polgármester:
Amennyiben a szünet előtt elhangzott javaslaton kívül nincs más észrevétel, a kiegészítésekkel a 2018. évi munkatervet elfogadásra javaslom.

A Képviselő-testület jelenlévő négy tagja, 4 (négy) „IGEN" szavazattal „nem" szavazat és „tartózkodás" nélkül a következő határozatot hozza:

Bodmér Község Önkormányzata Képviselő-testületének
197/2017. (XI.29.) határozata
a képviselő-testület 2018. évi munkatervéről

Bodmér Község Önkormányzatának Képviselő-testülete melléklet szerinti tartalommal elfogadja a képviselő-testület 2018. évi munkatervét és felkéri a polgármestert a szükséges teendők elvégzésére.

Felelős: polgármester
Határidő: folyamatos

1. melléklet

Bodmér Község Önkormányzata Képviselő-testületének
2018. évi munkaterve

(Elfogadva: Bodmér Község Önkormányzata Képviselő-testületének 197/2017. (XI.29.) határozatával)

2018. január 31.
1. Jelentés a lejárt határidejű határozatok végrehajtásáról, valamint tájékoztató a két ülés között végzett munkáról
   Előterjesztő: polgármester

2. Az Önkormányzat 2018. évi költségvetésére vonatkozó tervezet megvitatása
   Előterjesztő: polgármester
3. A köztisztviselői teljesítménykövetelmények alapját képező célok meghatározása
   Előterjesztő: jegyző
4. Aktuális ügyek

2018. február 7.
Közmeghallgatás

2018. február 28.

1. Jelentés a lejárt határidejű határozatok végrehajtásáról, valamint tájékoztató a két ülés között végzett munkáról
   Előterjesztő: polgármester
2. Az önkormányzat 2018. évi költségvetésének elfogadása
   Előterjesztő: polgármester
3. Aktuális ügyek

2018. március 28.

1. Jelentés a lejárt határidejű határozatok végrehajtásáról, valamint tájékoztató a két ülés között végzett munkáról
   Előterjesztő: polgármester
2. Beszámoló a Közös Önkormányzati Hivatal 2017. évi munkájáról
   Előterjesztő: jegyző
3. Csákvári-Bodméri Hírmondó Szerkesztőségének beszámolója
   Előterjesztő: polgármester
5. Aktuális ügyek

2018. április 25.

1. Jelentés a lejárt határidejű határozatok végrehajtásáról, valamint tájékoztató a két ülés között végzett munkáról
   Előterjesztő: polgármester
3. Tájékoztató a község köztisztasági helyzetéről
   Előterjesztő: polgármester
4. Aktuális ügyek

2018. május 30.

1. Jelentés a lejárt határidejű határozatok végrehajtásáról, valamint tájékoztató a két ülés között végzett munkáról
   Előterjesztő: polgármester
2. Az önkormányzat 2017. évi költségvetéséről szóló zárszámadási rendelet elfogadása
   Előterjesztő: polgármester
3. Rendőrség és Polgárőrség beszámolója Bodmér Község közrendjének, közbiztonságának helyzetéről
   Előterjesztő: Bicske Város Rendőrkapitánya, Polgárőr Egyesület elnöke
4. Hivatásos Tűzoltó Parancsnokság beszámolója
   Előterjesztő: katasztrófavédelem
5. Beszámoló a 2017. évi gyermekjóléti és gyermekvédelmi feladatok ellátásáról
   Előterjesztő: jegyző
6. 2017. évi belső ellenőri összefoglaló jelentés elfogadása
   Előterjesztő: polgármester
8. Beszámoló a könyvtár működéséről
   Előterjesztő: polgármester
9. Aktuális ügyek

2018. június 27.

1. Jelentés a lejárt határidejű határozatok végrehajtásáról, valamint tájékoztató a két ülés között végzett munkáról
   Előterjesztő: polgármester
2. Az augusztus 20-ai Falunap szervezése
   Előterjesztő: polgármester
3. Tájékoztató a folyamatban lévő beruházásokról
   Előterjesztő: polgármester
4. Aktuális ügyek

Zárt ülés:

1. Bodmér Község Díszpolgára kitüntető cím adományozása
   Előterjesztő: polgármester

2. Kulturált Környezetű Lakóház elismerő cím adományozása
Előterjesztő: polgármester

2018. július **ÜLÉSSZÜNET**
2018. augusztus **ÜLÉSSZÜNET**

2018. szeptember 26.
1. Jelentés a lejárt határidejű határozatok végrehajtásáról, valamint tájékoztató a két ülés között végzett munkáról
Előterjesztő: polgármester
2. Tájékoztató a szociális célú tüzelőanyag vásárláshoz kapcsolódó kiegészítő támogatásról
Előterjesztő: polgármester
3. Bursa Hungarica Önkormányzati Ösztöndíj pályázatról
Előterjesztő: polgármester
4. Aktuális ügyek

2017. október 31.
1. Jelentés a lejárt határidejű határozatok végrehajtásáról, valamint tájékoztató a két ülés között végzett munkáról
Előterjesztő: polgármester
2. Tájékoztató a település köztisztasági helyzetéről
Előterjesztő: polgármester
3. Hó eltakarítási feladatra szerződés kötése
Előterjesztő: polgármester
5. Idősek és gyermekek karácsonyi támogatása
Előterjesztő: polgármester
6. Aktuális ügyek

2018. november 28.
1. Jelentés a lejárt határidejű határozatok végrehajtásáról, valamint tájékoztató a két ülés között végzett munkáról
Előterjesztő: polgármester
2. A Képviselő-testület 2019. évi munkatervének jóváhagyása
Előterjesztő: polgármester
3. Hozzájárulás a Csákvári Közös Önkormányzati Hivatalban foglalkoztatott köztisztviselők 2019. évi illetménykiegészítéséről szóló önkormányzati rendelet megalkotásához
Előterjesztő: jegyző
4. 2019. évi belső ellenőrzési ütemterv elfogadása
Előterjesztő: jegyző
5. Beszámoló a Társulás működéséről
Előterjesztő: polgármester
6. Aktuális ügyek

Zárt:
1. Szociális tűzifa kérelmek elbírálása
Előterjesztő: polgármester

2018. december 12.
1. Jelentés a lejárt határidejű határozatok végrehajtásáról, valamint tájékoztató a két ülés között végzett munkáról
Előterjesztő: polgármester
2. Az önkormányzat 2018. évi költségvetési rendeletének módosítása
Előterjesztő: polgármester
3. Aktuális ügyek

6. 2018. évi belső ellenőrzési ütemterv elfogadása
Az előterjesztés és a határozati javaslat a jegyzőkönyv mellékletét képezi.

Tóth Jánosné címzetes főjegyző:
A belső ellenőrzés kötelező önkormányzati feladat. Az utóbbi időben rendkívül sok ellenőrzést kapott az önkormányzat az Államkincstár részéről, folyamatosak az utóellenőrzések is. A 2018. évi belső ellenőrzésre az önkormányzat által átadott pénzeszközök ellenőrzésére tettünk javaslatot, melyet két ellenőrzési napban jelöltünk meg. Ez természetesen egy javaslat, ettől el lehet térni.

Biró Dénesné képviselő:
A belső ellenőr személyéről már döntött a Képviselő-testület?

Tóth Jánosné címzetes főjegyző:
A feladat meghatározását követően szükséges ezt megpályáztatni. Az a következő lépés, hogy kiválasztjuk a vállalkozót.

Biró Dénesné képviselő:
Az átadott pénzeszköz felhasználáson azt értjük amit kapunk, vagy amit az önkormányzat ad át?
Mi kinek adunk? Csak a polgárőrségnek, de velük is szerződésünk van! Kicsit soknak tartom erre a két ellenőrzési napot! Nem javaslom elfogadásra a határozati javaslatban meghatározott feladatot. Javaslom, hogy a következő testületi ülésre állítsa össze a Hivatal azokat a lehetőségeket, melyek a 2018. évi belső ellenőrzésnél feladatként szerepelhetnek. A meghatározott tárgykörök közül a decemberi ülésen döntünk.

Katona László polgármester:
Amennyiben nincs más észrevétel, képviselő asszony javaslatát szavazásra bocsátom. Aki ezzel egyetért, kérem kézfelemeléssel jelezze.

A Képviselő-testület jelenlévő négy tagja, 4 (négy) „IGEN" szavazattal „nem" szavazat és „tartózkodás" nélkül a következő határozatot hozza:

Bodmér Község Önkormányzata Képviselő-testületének
198/2017. (XI.29.) határozata
az önkormányzat 2018. évi belső ellenőrzési tervéről

Bodmér Község Önkormányzatának Képviselő-testülete felkéri a Hivatalt, hogy a december 13-i soron következő Képviselő-testületi ülésre állítsa össze azon feladatkörök listáját, melyek a 2018. évi belső ellenőrzés során lehetőségként felmerülhetnek.

Határidő: 2017. december 13.
Felelős: jegyző

7. Beszámoló a Társulás működéséről
Az előterjesztés és a határozati javaslat a jegyzőkönyv mellékletét képezi.

Katona László polgármester:
Bodmér Község Önkormányzata a Duna-Vértes Köze Hulladékgazdálkodási Társulásnak a tagja, mely minden évben köteles beszámolni működéséről a Képviselő-testületnek. A beszámolóval kapcsolatban nincs észrevételem azt elfogadásra javaslom. Aki ezzel egyetért, kérem kézfelemeléssel jelezze.

A Képviselő-testület jelenlévő négy tagja, 4 (négy) „IGEN" szavazattal „nem" szavazat és „tartózkodás" nélkül a következő határozatot hozza:

Bodmér Község Önkormányzata Képviselő-testületének
199/2017. (XI. 29.) határozata
a Bodmér Község Önkormányzata társulásban végzett feladatairól szóló beszámoló elfogadásáról

Bodmér Község Önkormányzatának Képviselő-testülete a Duna-Vértes Köze Regionális Hulladékgazdálkodási Társulásban végzett feladatairól szóló 2017. évi beszámolót elfogadja.

Határidő: azonnal
Felelős: polgármester

8. Aktuális ügyek
8/1. Településképi rendelet tervezet véleményezése
A tervezet a jegyzőkönyv mellékletét képezi.

Katona László polgármester:
A településképi rendelet tervezet munkaközi anyagát megküldte a Völgyzugoly Kft véleményezésre. A tervezet javítására még van lehetőségünk. Át kell tekinteni, hogy mi az ami maradhat, és mi az amit cserélni kell. Én azt látom, hogy a településképi rendelet tervezetben rengeteg olyan meghatározás szerepel, ami ellentétes azzal, amit az arculati kézikönyvnél a testület meghatározott, és a lakossági fórum keretében megtárgyalt.

Biró Dénesné képviselő:
A homlokzat színeinél is csak fehér, és világos földszíneket enged meghatározni. Erről nem volt szó. Úgy egyeztünk meg a lakossági fórumon, hogy legyen színes Bodmér. A tervezet szerint az építési telken belül a terület lehatárolásra csak élő sövény alkalmazható, ez sem felel meg a valóságnak.
Miért kell a kerékpártárolóra és a hulladéktárolóra reklámot rakni? Ez is a tervezetben van.

Katona László polgármester:
Valószínűleg ez egy országos ajánlás, egy sablon, ezt mindenki úgy alakíthatja, ahogy szeretné. Ki kell javítani, kérjük, hogy a következő ülésre már a javított változatot terjesszük a Képviselő-testület elé.

17:03-kor a lakosság részéről érkezett Balogh József.

Biró Dénesné képviselő:
Azt kellene megtudni, hogy a tervezetet magasabb szintű jogszabály szabályozza-e, mert ahhoz igazodnunk kell.

Katona László polgármester:
Ez az anyag valóban nem megfelelő az elfogadásra. Kérjük a rendelet tervezet átdolgozását az arculati kézikönyvben meghatározott szempontok figyelembe vétele szerint. Aki ezzel egyetért, kérem kézfelemeléssel jelezze.

Képviselő-testület jelenlévő négy tagja, 4 (négy) „IGEN" szavazattal „nem" szavazat és „tartózkodás" nélkül a következő határozatot hozza:

Bodmér Község Önkormányzata Képviselő-testületének
200/2017. (XI. 29.) határozata
településképi rendelet átdolgozásáról

Bodmér Község Önkormányzatának Képviselő-testülete megismerte a településképi rendelet tervezetet, és úgy határozott, hogy azt nem fogadja el, tekintettel arra, hogy az, az arculati kézikönyv véleményezésénél meghatározott szempontokkal teljesen ellentétes.
Kéri a Völgyzugoly Kft-t a rendelet tervezet átdolgozására, a véleményezéskor meghatározott szempontok figyelembe vételével.

Határidő: azonnal
Felelős: polgármester

8/2. Szennyvízközmű rendszerrel kapcsolatos megállapodási kötelezettség
A Fejérvíz Zrt megkeresése a jegyzőkönyv mellékletét képezi.

Katona László polgármester:
A Vértesacsán működő szennyvíztelepet Vértesboglár Bodmér, és Vértesacsa önkormányzatai közösen tartják fenn. Jogszabályi rendelkezés értelmében a víziközmű tulajdonosoknak a jogaik gyakorlásáról megállapodást kell kötniük, melyben meg kell határozni a víziközmű rendszerben lévő ellátásért felelősök jogait és kötelezettségeit.

Biró Dénesné képviselő:
Ebben a megállapodás tervezetben elég sok minden van ami új. Nekünk alig van szavazati arányunk, és a legnagyobb szavazati arányú településnek van döntési joga. Sok meghatározás van a tervezetben, mely nem világos számomra.

Tóth Jánosné címzetes főjegyző:
Ez csak egy tervezet. A gesztor település fogja elkészíteni a megállapodás tervezetet, majd megküldik nekünk elfogadásra.

Katona László polgármester:
Tájékoztatót, megismertük, várjuk a gesztor település megállapodás tervezetét.

Képviselő-testület jelenlévő négy tagja, 4 (négy) „IGEN" szavazattal „nem" szavazat és „tartózkodás" nélkül a következő határozatot hozza:

Bodmér Község Önkormányzata Képviselő-testületének
201/2017. (XI. 29.) határozata
szennyvíz víziközmű rendszerrel kapcsolatos megállapodási kötelezettségről

Bodmér Község Önkormányzatának Képviselő-testülete megismerte a szennyvíz víziközmű rendszerrel kapcsolatos megállapodás kötelezettséget, és várja Vértesacsa mint gesztor település megkeresését a megállapodás tervezettel kapcsolatban.

Határidő: folyamatos
Felelős: polgármester

8/3. Szennyvíztelepen meghibásodott szivattyú cserére
A Fejérvíz Zrt megkeresése a jegyzőkönyv mellékletét képezi.

Katona László polgármester:
A Fejérvíz Zrt írásban tájékoztatta Bodmér települést arról, hogy Vértesacsa szennyvíztelep egyesített műtárgyban meghibásodott az ABS típusú keverő szivattyú. A szivattyú javítási költsége bőven meghaladja egy új szivattyú beszerzési árát, így gazdaságtalan annak javíttatása. Az új szivattyú bekerülési költsége 1.107.990,- Ft +áfa. A tulajdonközösséget létesítő szerződés alapján a százalékos elosztás szerint Bodmérra eső rész ebből, 103.589,. Ft+áfa. E

Biró Dénesné képviselő:
Meg kell nézni a tulajdonközösséget létesítő szerződésben, hogy a vagyont működtetőnek mi a kötelessége.

Katona László polgármester:

Ez a költség, a három településnek a közös költsége, mert a hiba a vagyonban keletkezett. Ezt nem a szolgáltatónak a kötelessége megjavíttatni, hanem a három önkormányzatnak, ezért javaslom elfogadásra.

Képviselő-testület jelenlévő négy tagja, 4 (négy) „IGEN" szavazattal „nem" szavazat és „tartózkodás" nélkül a következő határozatot hozza:

Bodmér Község Önkormányzata Képviselő-testületének
202/2017. (XI. 29.) határozata
szennyvíztelepen eszköz beszerzés költségmegosztásáról

Bodmér Község Önkormányzatának Képviselő-testülete a Vértesacsa szennyvíztisztító telepen meghibásodott ABS típusú keverő szivattyú cseréjének szükségességét tudomásul veszi. A szivattyú cseréhez hozzájárul, annak rá eső részét 103.589,- Ft+áfa összeget a 2017. évi költségvetésében a Gördülő Fejlesztési Tervben tervezetten, a bérleti díj terhére biztosítja.
Felkéri a polgármestert, hogy a testület döntéséről értesítse a Fejérvíz Zrt-t.

Határidő: azonnal
Felelős: polgármester

8/4. Gyerekeknek „Mikulás-csomag" ajándékozásáról

Katona László polgármester:
Ahogy azt már a két ülés közti tájékoztatómban említettem, december 5-én Vértesboglárról átjön a bodméri gyerekekhez is a Mikulás, és megajándékozza őket egy-egy Mikulás csomaggal. A bodméri gyerekek csomagjait a Vértesboglániak állítják össze, melynek költségét Bodmér Község Önkormányzata biztosítja. Aki ezzel egyetért, kérem kézfelemeléssel jelezze.

Képviselő-testület jelenlévő négy tagja, 4 (négy) „IGEN" szavazattal „nem" szavazat és „tartózkodás" nélkül a következő határozatot hozza:

Bodmér Község Önkormányzata Képviselő-testületének
203/2017. (XI. 29.) határozata
Mikulás csomagok költségeiről

Bodmér Község Önkormányzatának Képviselő-testülete úgy határozott, hogy 2017. december 5-én este a bodméri gyermekeket mikuláscsomaggal ajándékozza meg, melyet minden 14 év alatti gyermeknek a Faluháza előtti „Mikulásvárás" alkalmából ad át. A mikuláscsomagok költségét a 2017. évi költségvetése terhére biztosítja.

Határidő: 2017. december 5.
Felelős: polgármester

8/5. Egyéb bejelentések

Katona László polgármester:
A két ülés közti tájékoztatómban említettem, hogy a szári bekötő út kátyúzására és aszfaltozása folyamatban van. A mai ülést azért kellett szünettel megszakítani, mert kimentünk a helyszínre, a kivitelezési munkát megtekinteni. A vállalt munka nem teljesen valósult meg, ezért javaslom, hogy 62 m^2 aszfaltozási költséget fizessünk ki, a vállalkozó részére, a többit csak akkor, ha befejezte a munkát.

Biró Dénesné képviselő:
Tartózkodom a döntéstől. Ebben nem voltam benne, most szereztem tudomást arról, hogy itt aszfaltozási munka folyik.

Czutor Lajos alpolgármester:
A közelben történt baleset miatt teljes útzár volt a nap folyamán, így nem tudták idehozni az aszfaltot.

Katona László polgármester:
A költségeket mindenképpen az elvégzett munka arányában fogjuk kifizetni.

A polgármester megköszönte a megjelentek részvételét és a nyilvános képviselő-testületi ülést 17.33-kor bezárta. A nyilvános ülést követően folytatódik a zárt ülés.

k.m.f.

Katona László
polgármester

Tóth Jánosné
címzetes főjegyző

B/33-25/2017.

jegyzőkönyv melléklete

HULLADÉKGAZDÁLKODÁSI KÖZSZOLGÁLTATÁSI SZERZŐDÉS

Létrejött az ellátásért felelős (a továbbiakban ellátásért felelős)
Bodmér Község Önkormányzata
székhely: 8080 Bodmér, Vasvári Pál u. 58.
törzskönyvi azonosító szám (PIR): 364461
adószám: 15364469-1-07
statisztikai számjel: 15364469-8411-321-07
képviseli: Katona László polgármester

és a közszolgáltató (a továbbiakban közszolgáltató)

Zöld Bicske Nonprofit Kft.
székhely: 2060 Bicske Csákvári út 45.
cégjegyzék szám: Cg. 07-09-002821
adószám: 11106894-2-07
statisztikai számjel: 11106894-3811-572-07
KÜJ: 100316195
KTJ: 100848653
minősítési osztály: C/I.
képviseli: Teszár Tamás ügyvezető

között.

A Közbeszerzésekről szóló 2015. évi CXLIII. törvény 9. § (1) j pontja alapján a közbeszerzési törvényt nem kell alkalmazni a Kbt. 5. § (1) bekezdésében meghatározott ajánlatkérő szervezet másik ajánlatkérővel vagy ajánlatkérőkkel kötött szerződésére, amelynek célja közfeladatok teljesítésére, illetve közszolgáltatások nyújtására vagy közös közérdekű célok megvalósítására irányuló együttműködés kialakítása az ajánlatkérők között, amennyiben az ajánlatkérők együttműködéssel érintett tevékenységéből származó éves nettó árbevételének legfeljebb 20%-a származik a nyílt piacról.

A felek megállapítják, hogy
- az ellátásáért felelős a Kbt. 5. § (1) c) pontja szerint, a közszolgáltató a Kbt. 5. § (1) e) pontja szerint ajánlatkérő szervezetnek minősül,
- szerződéskötésük célja (hulladékgazdálkodási) közszolgáltatás nyújtására irányuló együttműködés kialakítása,
- az ajánlatkérők együttműködéssel érintett tevékenységéből (hulladékgazdálkodási közszolgáltatás) származó éves nettó árbevételének 0, tehát kevesebb mint 20%-a származik a nyílt piacról.

A fentiek alapján a felek - a hulladékról szóló 2012. évi CLXXXV. törvény 2. § (1) 27a. pontjában meghatározott önkormányzati hulladékgazdálkodási közfeladat ellátásának érdekében - közszolgáltatás nyújtására (a települési hulladék begyűjtésére, szállítására, kezelésére és ártalmatlanítására) irányuló együttműködési megállapodást kötnek.

1. A MEGÁLLAPODÁS TERÜLETI ÉS IDŐBELI HATÁLYA

1.1. Terület: Bodmér Község teljes közigazgatási területe.
1.2. Időszak: 2017. december 1. - 2020. november 30., ezen időszak alatt jelen szerződés rendes felmondással nem szüntethető meg.

2. AZ ELLÁTÁSÉRT FELELŐS KÖTELEZETTSÉGEI ÉS JOGAI

2.1. A közszolgáltatás hatékony és folyamatos ellátásához szükséges információk szolgáltatása a közszolgáltató számára, a Ht. 35. § g) pontjában foglaltakra tekintettel.
2.2. A közszolgáltatás körébe nem tartozó hulladékgazdálkodási tevékenységek közszolgáltatással történő összehangolásának elősegítése.
2.3. A hulladékgazdálkodási közszolgáltatásnak a településen végzett más közszolgáltatásokkal való összehangolásának elősegítése.
2.4. A települési igények kielégítésére alkalmas, hulladék gyűjtésére, szállítására, kezelésére szolgáló helyek és létesítmények meghatározása.
2.5. A közszolgáltató kizárólagos közszolgáltatási jogának biztosítása az önkormányzati tulajdonban lévő hulladékgazdálkodási létesítmények vonatkozásában.
2.6. A hivatalos közterület elnevezések átadása a közszolgáltatónak, folyamatos tájékoztatás a változásokról.
2.7. Az üdülőterület megadása a közszolgáltatónak, rögzítése a helyi rendeletben.
2.8. A közszolgáltatásba bevont területnek - az ingatlanok elhelyezkedését figyelembe vevő - pontos lehatárolása.
2.9. A hulladék átadási helyének kijelölése és rögzítése a helyi rendeletben a gyűjtőjárművel megközelíthetetlen, nehezen vagy gazdaságtalanul vagy környezetterhelő módon megközelíthető ingatlanok esetében.
2.10. A hulladékgyűjtő jármű által bejárandó útvonal járhatóságának biztosítása (síkosságmentesítés, vízmosások megszüntetése, növényzet gondozása, stb.).
2.11. A közműépítéssel, -karbantartással, -javítással kapcsolatos információk átadása a közszolgáltatónak, az érintett ingatlanhasználók tájékoztatása.
2.12. A közszolgáltató szállítóeszközéhez rendszeresített, szabványos gyűjtőedények körének meghatározása a helyi rendeletben.
2.13. A közszolgáltatás zsákkal történő igénybevételével érintett ingatlanok meghatározása a helyi rendeletben.
2.14. Az ingatlanhasználók felszólítása a hulladékgazdálkodási közszolgáltatás igénybevételével kapcsolatos jogkövető magatartásra.
2.15. Az ingatlanhasználók tájékoztatása a közszolgáltatással kapcsolatos teendőkről.
2.16. Részvétel a közszolgáltató által szervezett szemléletformáló akciókban.
2.17. Tájékoztatás az önkormányzat által nyújtott kedvezményekről, a kedvezményezettek nevéről, címéről és a kedvezmény mértékéről a szerződéskötéskor és bármilyen változás esetén nyolc napon belül.
2.18. Egyeztetés a közszolgáltatóval a közszolgáltatási díjfizetésből kimaradó ingatlanok használóiról.
2.19. Teljesítésigazolás kiadása a közszolgáltató számára kiírt adatszolgáltatási határidőt megelőző nap 12 óráig.
2.20. A hulladékgazdálkodási közszolgáltatás részletszabályait meghatározó helyi rendelet közszolgáltató által javasolt módosításának megtárgyalása a javaslattételt követő 60 napon belül.
2.21. Az ellátásért felelős feladatainak ellátásáról szóló éves beszámoló összeállítása és átadása a közszolgáltatónak jelen szerződés határozott idejének lejártát követő 60 napon belül.
2.22. Az ellátásért felelős feladatainak ellátásáról és a közszolgáltató feladatainak ellátásáról szóló beszámoló napirendre vétele ugyanazon a testületi ülésen.

3. A KÖZSZOLGÁLTATÓ KÖTELEZETTSÉGEI ÉS JOGAI

3.1. A hulladékgazdálkodási közszolgáltatási tevékenység keretében vegyesen gyűjtött hulladék, elkülönítetten gyűjtött hulladék (műanyag, fém és társított csomagolási hulladék, papír hulladék), zöldhulladék és lomhulladék gyűjtése, szállítása, kezelése és ártalmatlanítása, a közszolgáltatás folyamatos és teljes körű ellátása.
3.2. A közszolgáltatás meghatározott rendszer, módszer és gyakoriság szerinti teljesítése, ideértve az évenkénti lomtalanítás és az elkülönített gyűjtés teljesítését is, a szerződés 5-6. pontjában foglaltaknak megfelelően.
3.3. A környezetvédelmi hatóság által meghatározott minősítési osztály szerinti követelmények és a minősítési engedély hulladékgazdálkodási közszolgáltatási szerződés hatályosságának ideje alatti folyamatos meglétének biztosítása.

3.4. A közszolgáltatás teljesítéséhez szükséges mennyiségű és minőségű jármű, gép, eszköz, berendezés biztosítása, valamint a szükséges létszámú és képzettségű szakember alkalmazása.
3.5. A közszolgáltatás folyamatos, biztonságos ellátásához szükséges fejlesztések és karbantartások elvégzése.
3.6. A közszolgáltatás körébe tartozó hulladék kezelésére meghatározott helyek és létesítmények igénybevétele, az ellátásért felelős Duna-Vértes-köze Regionális Hulladékgazdálkodási Társulási tagságából fakadó kötelezettségeinek figyelembe vétele a tevékenység megszervezése során.
3.7. A jogszabályok által előírt nyilvántartási rendszer működtetése és a közszolgáltatás teljesítésével összefüggő adatszolgáltatás rendszeres teljesítése.
3.8. A fogyasztók számára könnyen hozzáférhető ügyfélszolgálat és tájékoztatási rendszer működtetése.
3.9. A fogyasztói kifogások és észrevételek elintézési rendjének megállapítása.
3.10. A nyilvántartási, adatkezelési és adatszolgáltatási rendszer létrehozásához és folyamatos működtetéséhez szükséges feltételek biztosítása.
3.11. A hulladékszállítás elmaradásának jelzése az ellátásért felelős felé, gondoskodás a haladéktalan pótlásról.
3.12. Hulladéknaptár összeállítása és közlése a negyedik negyedévi számlák kiküldésével egyidejűleg.
3.13. A közszolgáltató feladatainak ellátásáról szóló beszámoló összeállítása és átadása az önkormányzatnak jelen szerződés határozott idejének lejártát követő 60 napon belül.
3.14. A közszolgáltató a hulladékgazdálkodási közszolgáltatási szerződésben meghatározott hulladékgazdálkodási közszolgáltatás ellátására, illetve a hulladékgazdálkodási tervekben foglalt megelőzési, hasznosítási és ártalmatlanítási célkitűzések teljesítése érdekében alvállalkozót vehet igénybe. 2018. január 1-jét követően hulladékgazdálkodási közszolgáltatási feladat ellátására alvállalkozóként csak nonprofit formában működő gazdasági társaság vehető igénybe.

4. A MEGÁLLAPODÁSBAN HASZNÁLT FOGALMAK

4.1. A hulladékgazdálkodási közszolgáltatás keretében a közszolgáltató a települési hulladék átvételéről, gyűjtéséről, elszállításáról és kezeléséről gondoskodik.
4.2. A települési hulladék háztartási és háztartásihoz hasonló szilárd hulladékból áll.
4.3. A háztartási hulladék a háztartásokban képződő vegyes, elkülönítetten gyűjtött, valamint lomhulladék, ideértve a lakásokban, lakóingatlanokban, a pihenés, üdülés céljára használt helyiségekben, valamint a lakóházak közös használatú helyiségeiben és területein képződő hulladékot.
4.4. A lomhulladék az ingatlanhasználótól a közszolgáltató által a lomtalanítás során átvett olyan háztartási hulladék, amely a közszolgáltatás keretében rendszeresített gyűjtőedény méreteit meghaladja.
4.5. A háztartási hulladékhoz hasonló hulladék az a vegyes, illetve elkülönítetten gyűjtött hulladék, amely a háztartásokon kívül képződik, és jellegében, összetételében a háztartási hulladékhoz hasonló.
4.6. Az elkülönítetten gyűjtött hulladék olyan hulladék, amelyet fajta és jelleg - adott esetben típus - szerint a képződés helyén a vegyes hulladéktól, illetve más fajtájú, jellegű vagy típusú hulladéktól elkülönítve gyűjtenek (papír, csomagolási hulladék (műanyag, fém, társított, üveg), zöldhulladék).
4.7. A vegyes (a köznyelvben kommunálisnak nevezett) hulladék a háztartási és a háztartási hulladékhoz hasonló hulladéknak az a különböző fajtájú és összetételű hulladékot tartalmazó része, amelyet az elkülönítetten gyűjtött hulladéktól eltérő külön gyűjtőedényben gyűjtenek.

5. A VEGYES HULLADÉK GYŰJTÉSÉNEK ÉS ELSZÁLLÍTÁSÁNAK SZABÁLYAI

5.1. Az ingatlanhasználók által a közszolgáltató szállítóeszközéhez rendszeresített (MSZ EN 840-1 és MSZ EN 840-2 szabványnak megfelelő) 60, 80, 120, 240, 770, 1100 literes gyűjtőedényben vagy 60, 120 literes zsákban gyűjtött s kihelyezett vegyes hulladékot a közszolgáltató hetente egyszer szállítja el.

5.2. A vegyes hulladék gyűjtésére szolgáló gyűjtőedényben a településen elkülönítetten gyűjtött hulladék nem helyezhető el (papír, csomagolási hulladék (műanyag, fém, társított, üveg), zöldhulladék).
5.3. Az ingatlanhasználó köteles a számlázott díjnak megfelelő méretű hulladékgyűjtő edény használatára.
5.4. A hulladékot az ingatlanhasználó a gyűjtés napján reggel 6 óráig köteles kihelyezni.

6. AZ ELKÜLÖNÍTETTEN GYŰJTÖTT HULLADÉK GYŰJTÉSÉNEK ÉS ELSZÁLLÍTÁSÁNAK SZABÁLYAI

6.1. MŰANYAG, FÉM ÉS TÁRSÍTOTT CSOMAGOLÁSI HULLADÉK

6.1.1. Az elkülönítetten gyűjtött műanyag, fém és társított csomagolási hulladék elszállítása havonta egyszer történik, házhozmenő rendszerben.
6.1.2. A csomagolási hulladékot kiöblítve, laposan, lehetőség szerint kupak nélkül kell a gyűjtőedényben vagy zsákban elhelyezni.
6.1.3. A hulladékot az ingatlanhasználó a gyűjtés napján reggel 6 óráig köteles kihelyezni.

6.2. PAPÍRHULLADÉK

6.2.1. Az elkülönítetten gyűjtött papírhulladék elszállítása havonta egyszer történik, házhozmenő rendszerben.
6.2.2. A nem szennyezett papírhulladékot kötegelve kell a gyűjtőedényben vagy zsákban elhelyezni. A kartonpapírból készült doboz gyűjtőedénybe nem helyezhető, laposra hajtogatva és kötegelve kell a közszolgáltatónak átadni.
6.1.3. A hulladékot az ingatlanhasználó a gyűjtés napján reggel 6 óráig köteles kihelyezni.

6.3. ÜVEGHULLADÉK

6.3.1. A kiöblített, szennyeződésmentes csomagolási üveghulladékot az ingatlanhasználó a közszolgáltató által üzemeltetett hulladékgyűjtő ponton, hulladékgyűjtő szigeten és hulladékgyűjtő udvarban adhatja át.
6.3.2. A gyűjtőedényeket a közszolgáltató havonta - szükség esetén ennél gyakrabban - üríti.

6.4. ZÖLDHULLADÉK

6.4.1. A maximum 120 literes zöldhulladékos zsákban vagy egy méternél rövidebb, fél méternél nem vastagabb, szorosan átkötött kötegben kihelyezett, kertben és közterületen képződő növényi eredetű hulladékot a közszolgáltató április 1. és november 30. között havonta egyszer szállítja el.
6.4.2. A közszolgáltató a hulladékká vált fenyőfát januárban két alkalommal szállítja el.
6.4.3. A hulladékot az ingatlanhasználó a gyűjtés napján reggel 6 óráig köteles kihelyezni.

6.5. LOMHULLADÉK

6.5.1. A lomhulladékot a közszolgáltató évente egyszer, előre egyeztetett időpontban, 3 köbmétert nem meghaladó mennyiségben, házhozmenő rendszerben, elkülönítve szállítja el. A lomhulladék tartalmazhat minden, a háztartásban keletkező, méreténél fogva a gyűjtőedényben nem elhelyezhető hulladékot (pl. bútort, hiánytalan elektronikai hulladékot, személyautó gumiabroncsot, szőnyeget, épületgépészeti berendezéseket, kerékpárt, kerti bútort, stb.), de nem tartalmazhat síküveget, veszélyes hulladékot (festék, oldószer, olaj, vegyszer, gyógyszer, bitumenes termékek, stb.), szálas és táblás szigetelőanyagokat, építési-bontási hulladékot.
6.5.2. A lomtalanításkor a hulladék közterületre nem helyezhető ki, ezért a szállítási időpontban az ingatlanhasználónak vagy meghatalmazottjának jelen kell lenni és a rakodás végén a szállítólevél aláírásával kell igazolni, hogy csak az általa kirakott lom került elszállításra.

7. A HULLADÉK ELSZÁLLÍTÁSÁNAK MEGTAGADÁSA

A közszolgáltató az alábbi esetekben tagadhatja meg a hulladék elszállítását.

7.1. Ha a gyűjtőedényben elhelyezett települési szilárd hulladék az ürítés, illetve szállítás során a szállítást végző személyek életében, testi épségében, egészségében, a járműben vagy berendezésben kárt okozhat, vagy a hasznosítás, illetve ártalmatlanítás során veszélyezteti a környezetet.

7.2. Ha érzékszervi észleléssel megállapítható, hogy a gyűjtőedény mérgező, robbanó, folyékony, veszélyes vagy olyan anyagot tartalmaz, amely a települési szilárd hulladékkal együtt nem gyűjthető, nem szállítható, illetve nem ártalmatlanítható, illetve nem minősül települési szilárd hulladéknak.

7.3. Ha az ingatlanhasználó az elkülönített gyűjtés során nem a megfelelő módon helyezi ki a hulladékot, szennyezett hulladékot helyez ki, vagy a hulladék idegen anyagot tartalmaz.

7.4. A közszolgáltató az ingatlanhasználót írásban értesíti a települési szilárd hulladék elszállítása megtagadásának okáról. Az ingatlanhasználó a megtagadási okokat köteles megszüntetni vagy a megszüntetéséről gondoskodni.

8. A HULLADÉKGAZDÁLKODÁSI KÖZSZOLGÁLTATÁSI DÍJ BESZEDÉSE, HÁTRALÉKKEZELÉS

8.1. A Ht. 32/A § (2) bekezdése alapján létrehozott Koordináló szerv a közszolgáltatási díjakra vonatkozó számlákat a Ht. 20. § (1) bekezdése szerinti adatszolgáltatás alapján állítja ki negyedévente, 15 napos fizetési határidővel.

8.2. A közszolgáltató hiányos vagy késedelmes adatszolgáltatása esetén a Koordináló szerv a nem megfelelő adatszolgáltatással érintett ingatlanhasználó tekintetében a Koordináló szerv által legutóbb kiszámlázott közszolgáltatási díjról állít ki számlát. Az ezzel összefüggésben keletkező díjkorrekció esetén minden helytállási kötelezettség a közszolgáltatót terheli. Az így keletkező közszolgáltatási díjkülönbözet pozitív mérlegét a Koordináló szerv a közszolgáltatónak fizetendő esedékes szolgáltatási díjba beszámítja.

8.3. A közszolgáltató hiányos vagy helytelen adatszolgáltatásából eredő, a Koordináló szerv által nem megfelelő adattartalommal kiállított számlákkal kapcsolatos valamennyi következményért a közszolgáltatót terheli felelősség.

8.4. A Koordináló szerv a Ht. 20. § (1) bekezdés szerinti adatszolgáltatásból kiindulva megállapítja azon ingatlanok körét, amelyre nincs közszolgáltatási díjfizetés meghatározva az adatszolgáltatásban, ugyanakkor vélelmezhető, hogy az ingatlannal összefüggésben teljesítés történt. A Koordináló szerv e körben jogosult ingyenesen adatot kérni az illetékes hatóságtól a Ht. 20. § (1) bekezdés szerinti adatszolgáltatásból hiányzó ingatlanok és szükséges adataik megállapítása érdekében.

8.5. A 8.4. pont alapján rögzített ingatlanok adatait a Koordináló szerv megküldi a közszolgáltatónak, és felhívja a közszolgáltatót, hogy a megküldött ingatlanokon végzett szolgáltatásának megfelelően korrigálja a Ht. 20. § (1) bekezdés szerinti adatszolgáltatást legkésőbb az értesítés kézhezvételét követő 8 napon belül.

8.6. Az 8.5. pont szerinti korrekciót követően - a közszolgáltató eltérő adatszolgáltatása hiányában - a Koordináló szerv a közszolgáltatási díjat az ingatlantulajdonosnak számlázza ki.

8.7. A Koordináló szerv a kiszámlázott és az ingatlanhasználó által határidőn belül ki nem fizetett közszolgáltatási díj behajtása érdekében intézkedik.

8.8. A szerződéskötéskor érvényes bruttó, negyedéves közszolgáltatási díjak.
A szolgáltatás díja a külön jogszabályban meghatározott díjak szerint alakul.

9. A HULLADÉKGAZDÁLKODÁSI KÖZSZOLGÁLTATÁS FINANSZÍROZÁSA

9.1. A Koordináló szerv a közszolgáltatónak a közszolgáltatási szerződésben rögzített feladataiért a hulladékgazdálkodási közszolgáltatási díj megállapításáért felelős miniszter által meghatározott szolgáltatási díjat fizeti.

9.2. 2016. július 1. napjától a szolgáltatási díjban a hulladékgazdálkodási közszolgáltatás teljes közvetlen költsége megtérítésre kerül, így a haszonanyag értékesítéséről a Koordináló szerv

gondoskodik úgy, hogy a közszolgáltató valamennyi haszonanyagot köteles a Koordináló szerv által kijelölt szervezetnek átadni. 2016. július 1. napjától a haszonanyag-értékesítésből eredő bevétel a Koordináló szervet illeti meg.

9.3. Az ellátásért felelős a közszolgáltatás finanszírozásában - az általa igénybe vett közszolgáltatásért fizetendő közszolgáltatási díjon felül - nem vesz részt.

10. HIBÁS TELJESÍTÉS

10.1. Hibás teljesítésnek minősül, ha az ellátásért felelős vagy a közszolgáltató a tevékenységét nem megfelelő módon vagy késedelmesen végzi.

10.2. Hibás teljesítés esetén az ellátásért felelős vagy a közszolgáltató egy közösen kitűzött időpontig köteles teljesíteni a szerződésben vállalt kötelezettségét.

11. ZÁRÓ RENDELKEZÉSEK

11.1. A megállapodás nyilvános, a felek a honlapjukon közzéteszik.

11.2. Az ellátásért felelős a közszolgáltatási szerződést annak megkötését vagy módosítását követően haladéktalanul, de legkésőbb 8 napon belül elektronikus úton megküldi a Koordináló szerv részére.

11.3. Jelen szerződés 6 eredeti példányban készült, melyből a feleket 3-3 példány illeti meg.

Bodmér 2017. november 30.

Bodmér Község Önkormányzata

Zöld Bicske Nonprofit Kft.

JELENLÉTI ÍV

Bodmér Község Önkormányzata Képviselő-testületének
2017. november 29-én 16.00 órakor
megtartott nyilvános testületi ülésről

Szavazati joggal meghívottak:

1.) Katona László polgármester .....
2.) Czutor Lajos alpolgármester .....
3.) Balogh Katalin képviselő .....
4.) Biró Dénesné képviselő .....
5.) Kovács Tibor képviselő .....

Tanácskozási joggal meghívottak:

1.) Tóth Jánosné címzetes főjegyző .....
2.) Pohlmüllner Tamás aljegyző .....
3.) dr. Szöllősy Tamás igazgatási irodavezető .....
4.) Sörösné Mohácsi Krisztina gazd.irodavez. .....
5.) Zsichla Gergely önkorm. és társulási irodavez. .....
6.) Szabó Gábor Bicskei Járási Hivatal vezetője .....
7.) ÁGOSTON CSABA .....
8.) .....
9.) .....
10.) .....
11.) .....
12.) .....
13.) .....
14.) .....

Jegyzőkönyvvezető:

Majorné Burghardt Angéla .....

Bodmér Község Önkormányzata
8080 BODMÉR Vasvári Pál u. 58. tel/fax: 22/354-095
e-mail: hivatal@bodmer.hu www.bodmer.hu

MEGHÍVÓ

Bodmér Község Önkormányzatának Képviselő-testülete
2017. november 29-én (szerda) 15.30 órakor

nyilvános/zárt ülést tart, melyre ezúton
szavazati/tanácskozási joggal tisztelettel meghívom.

Az ülés helye: Faluház nagyterme, Bodmér, Vasvári Pál utca 58.

Napirend:

1. Jelentés a lejárt határidejű határozatok végrehajtásáról, valamint a két ülés között végzett munkáról
   Előterjesztő: polgármester
2. A Duna-Vértes Regionális Hulladékgazdálkodási Társulási ügyek – integrált közszolgáltatás megteremtésének koncepciója
   Előterjesztő: polgármester
3. Hulladékszállítási közszolgáltatásról
   Előterjesztő: polgármester
4. Orvosi ügyelet működési költségéhez való hozzájárulásról
   Előterjesztő: jegyző
5. A Képviselő-testület 2018. évi munkatervének jóváhagyása
   Előterjesztő: polgármester
6. 2018. évi belső ellenőrzési ütemterv elfogadása
   Előterjesztő: polgármester
7. Beszámoló a Társulás működéséről
   Előterjesztő: polgármester
8. Aktuális ügyek

Zárt ülés

1. Szociális célú tüzelőanyag támogatási kérelmek elbírálása
   Előterjesztő: polgármester
2. Döntés a karácsonyi települési támogatásról
   Előterjesztő: polgármester

Bodmér, 2017. november 24.

Katona László sk.
polgármester

BODMÉR KÖZSÉG POLGÁRMESTERE

Bodmér Község Önkormányzata
8080 BODMÉR Vasvári Pál u. 58. tel/fax: 22/354-095
e-mail: hivatal@bodmer.hu * www.bodmer.hu

ELŐTERJESZTÉS

A Képviselő-testület 2017. november 29–i nyilvános ülésének
1. napirendi pontjához

Tárgy: Jelentés a lejárt határidejű határozatok végrehajtásáról, valamint tájékoztató a két ülés között végzett munkáról

Az előterjesztést készítette: Majorné Burghardt Angéla előadó
Előterjesztő: Katona László polgármester

Tisztelt Képviselő-testület!

A Képviselő-testület 2017. október 25-i, ülésen hozott határozatok végrehajtására az alábbi intézkedések történtek.

Határozat száma: 117/2017. (X.25.)
Határozat tárgya: téli hó eltakarítási és síkosság-mentesítési feladatok ellátásáról
Határidő: azonnal
A vállalkozóval történő egyeztetést követően a megbízási szerződés aláírása megtörtént.

Határozat száma: 175/2017. (X.25.)
Határozat tárgya: a települési arculati kézikönyv hatósági véleményezésére bocsátásáról
Határidő: folyamatos
A testület döntését a Völgyzugoly részére megküldésre került.

Határozat száma: 176/2017. (X.25.)
Határozat tárgya: a Magyar Államkincstár utóellenőrzése alapján készült intézkedési terv végrehajtásáról
Határidő: folyamatos
A testület döntését az ügyvédnek megküldtük. Az adás vételi szerződés aláírása folyamatban van.

Határozat száma: 177/2017. (X.25.)
Határozat tárgya: címer használat engedélyezéséről
Határidő: folyamatos
Az engedélyezés megküldése folyamatban van.

Határozat száma: 179/2017. (X.25.)
Határozat tárgya: a 02/5 hrsz ingatlan víztározó kialakítása céljára történő megvásárlásáról
Határidő: azonnal
Az adás-vételi szerződés megkötése megtörtént.

Határozat száma: 180/2017. (X.25.)
Határozat tárgya: a 02/6 hrsz ingatlan víztározó kialakítása céljára történő megvásárlásáról
Határidő: azonnal
Az adás-vételi szerződés megkötése megtörtént.

Határozat száma: 181/2017. (X.25.)
Határozat tárgya: a 02/7 hrsz ingatlan 4/8 tulajdoni hányadának víztározó kialakítása céljára történő megvásárlásáról
Határidő: azonnal
Az adás-vételi szerződés megkötése megtörtént.

Bodmér, 2017. november 24.

Katona László sk.
polgármester

Bodmér Község Önkormányzata
8080 BODMÉR Vasvári Pál u. 58. tel/fax: 22/354-095
e-mail: hivatal@bodmer.hu * www.bodmer.hu

ELŐTERJESZTÉS

A Képviselő-testület 2017. november 29–i nyilvános ülésének
1. napirendi pontjához
(ÜB. 1.)

Tárgy: Tájékoztató a bizottság feladatairól

Az előterjesztést készítette: Zsichla Gergely önkormányzati és társulási irodavezető
Előterjesztő: Tóth Jánosné címzetes főjegyző

Tisztelt Képviselő-testület!
Tisztelt Bizottság!

Magyarország helyi önkormányzatairól szóló 2011. évi CLXXXIX. törvény (a továbbiakban: Mötv.) alapján az ezer főt meg nem haladó lakosú településen a kötelező bizottsági feladat- és hatásköröket egy bizottság is elláthatja. Ezen kötelező bizottsági feladat- és hatásköröket az Ügyrendi Bizottság látja el.

Az Ügyrendi Bizottság feladatai [SZMSZ 25. § (2) bekezdés]:
a) eljár összeférhetetlenségi, vagyonnyilatkozat-tételi, fegyelmi ügyekben, ellátja a képviselők méltatlanságának megállapításával kapcsolatos feladatokat, azokat döntésre előkészíti.
b) nyilvántartja és ellenőrzi a polgármester és képviselő, valamint hozzátartozóik vagyonnyilatkozatát,
c) végzi a képviselő-testület által meghatározott egyéb feladatokat.

A Mötv. 39. §-a rendelkezik arról, hogy az önkormányzati képviselő megválasztásától, majd ezt követően minden év január 1-jétől számított harminc napon belül vagyonnyilatkozatot köteles tenni. Az önkormányzati képviselő saját vagyonnyilatkozatához csatolni köteles a vele közös háztartásban élő házas- vagy élettársának, valamint gyermekének vagyonnyilatkozatát.

„Vagyonnyilatkozat-tételi eljárás

39. § (1) Az önkormányzati képviselő megválasztásától, majd ezt követően minden év január 1-jétől számított harminc napon belül a 2. melléklet szerinti vagyonnyilatkozatot köteles tenni. Az önkormányzati képviselő saját vagyonnyilatkozatához csatolni köteles a vele közös háztartásban élő házas- vagy élettársának, valamint gyermekének (e § tekintetében együtt: hozzátartozó) a melléklet szerinti vagyonnyilatkozatát.
(2) A vagyonnyilatkozat tételének elmulasztása esetén – annak benyújtásáig – az önkormányzati képviselő e tisztségéből fakadó jogait nem gyakorolhatja, tiszteletdíjat, természetbeni juttatást, költségtérítést nem kaphat.
(3) A vagyonnyilatkozatot a szervezeti és működési szabályzatban erre kijelölt bizottság (a továbbiakban: vagyonnyilatkozat-vizsgáló bizottság) tartja nyilván és ellenőrzi. Az önkormányzati képviselő vagyonnyilatkozata – az ellenőrzéshez szolgáltatott azonosító adatok kivételével – közérdekből nyilvános. Az önkormányzati képviselő és hozzátartozója tárgyévben tett vagyonnyilatkozatának benyújtását követően, az előző évre vonatkozó vagyonnyilatkozatukat a vagyonnyilatkozat-vizsgáló bizottság a képviselőnek visszaadja. Az önkormányzati képviselő hozzátartozójának nyilatkozata nem nyilvános, abba csak a vagyonnyilatkozat-vizsgáló bizottság tagjai tekinthetnek be az ellenőrzés céljából.

(4) A vagyonnyilatkozattal kapcsolatos eljárást a vagyonnyilatkozat-vizsgáló bizottságnál bárki kezdeményezheti. Az eljárás eredményéről a vagyonnyilatkozat-vizsgáló bizottság tájékoztatja a soron következő ülésen a képviselő-testületet.
(5) A vagyonnyilatkozattal kapcsolatos eljárás során a vagyonnyilatkozat-vizsgáló bizottság felhívására az önkormányzati képviselő köteles saját, valamint a hozzátartozója vagyonnyilatkozatában feltüntetett adatokra vonatkozó azonosító adatokat haladéktalanul írásban bejelenteni. Az azonosító adatokat csak a vagyonnyilatkozat-vizsgáló bizottság tagjai ismerhetik meg, azokat az eljárás lezárását követő nyolc napon belül törölni kell."

Az önkormányzati képviselő vagyonnyilatkozata közérdekből nyilvános, de a hozzátartozók vagyonnyilatkozata nem nyilvános: abba csak a vagyonnyilatkozat vizsgáló bizottság tagjai tekinthetnek bele ellenőrzés céljából.
2018. január 31-ig valamennyi képviselő és bizottsági tag vagyonnyilatkozatot kell tegyen. A bizottság ezt folyamatosan vizsgálja, a vagyonnyilatkozatokról nyilvántartást vezet.

Feladata továbbá a köztartozásmentes adózói adatbázisba való felvétel meglétének vizsgálata is.

„38. § (4) Az önkormányzati képviselő megválasztásától számított harminc napon belül köteles kérelmezni felvételét az adózás rendjéről szóló törvényben meghatározott köztartozásmentes adózói adatbázisba (a továbbiakban: adatbázis). Az önkormányzati képviselő az adatbázisba történő felvételére irányuló kérelme benyújtásának hónapját követő hónap utolsó napjáig köteles a képviselő-testületnél igazolni az adatbázisba való felvételének megtörténtét. Amennyiben az állami adóhatóság az adatbázisba történő felvételt követően megállapítja, hogy az önkormányzati képviselő az adatbázisba történő felvétel feltételeinek nem felel meg, az adatbázisból törli, amelyről írásban értesíti a képviselő-testületet és a kormányhivatalt."

A bizottság eljár összeférhetetlenségi ügyekben is.

„Összeférhetetlenségi eljárás

37. § (1) Az önkormányzati képviselő az összeférhetetlenségi okot a megválasztásától vagy az összeférhetetlenségi ok felmerülésétől számított harminc napon belül köteles megszüntetni. Amennyiben jogszabályban meghatározottak szerint nem lehetséges az összeférhetetlenségi ok alapjául szolgáló jogviszony harminc napon belül történő megszüntetése, akkor az önkormányzati képviselő által tett és a jogviszony megszüntetéséről szóló, az arra jogosult által írásban megerősített lemondó nyilatkozatának a szervezeti és működési szabályzatban meghatározott bizottságnak történő átadását az összeférhetetlenség megszüntetésének kell tekinteni.
(2) Ha az önkormányzati képviselő az (1) bekezdésben foglalt kötelezettségének nem tett eleget, bármely önkormányzati képviselő vagy bizottság indítványára – az összeférhetetlenséggel kapcsolatos feladatokat ellátó bizottság javaslata alapján – a képviselő-testület a következő ülésén, legkésőbb az összeférhetetlenség megállapításának kezdeményezését követő harminc napon belül határozattal megállapítja az összeférhetetlenség alapjául szolgáló körülmények fennállását, és kimondja az összeférhetetlenséget. A képviselő-testület határozatát az önkormányzati képviselőnek és a kormányhivatalnak kézbesíteni kell.
(3) Az önkormányzati képviselő összeférhetetlenségének megállapítását bárki kezdeményezheti a polgármesternél, melyet az összeférhetetlenséggel kapcsolatos feladatokat ellátó bizottságnak haladéktalanul továbbítani kell kivizsgálásra. Ismételt kezdeményezés esetén, amennyiben az új tényt vagy körülményt nem tartalmaz, az összeférhetetlenséggel kapcsolatos feladatokat ellátó bizottság külön vizsgálat nélkül lezárja az ügyet, ebben az esetben a (2) bekezdés szerinti határozathozatalra sem kerül sor.
(4) Az önkormányzati képviselő az összeférhetetlenségét, a tisztsége megszűnését megállapító képviselő-testületi határozat felülvizsgálatát kérheti – jogszabálysértésre hivatkozással – a határozat kézhezvételétől számított nyolc napon belül a közigazgatási és munkaügyi bíróságtól.
(5) A bíróság a kérelemről – annak beérkezésétől számított harminc napon belül – a polgári perrendtartásról szóló törvény a munkaviszonyból és a munkaviszony jellegű jogviszonyból származó perekre vonatkozó rendelkezéseit megfelelően alkalmazva nemperes eljárásban, három hivatásos bíróból álló tanácsban határoz. A bíróság az önkormányzati képviselőt, a keresettel megtámadott

határozatot hozó képviselő-testület képviselőjét, a kereset előterjesztőjét meghallgathatja. A bíróság döntése ellen további jogorvoslatnak, felülvizsgálatnak helye nincs.
(6) A kormányhivatal a közigazgatási és munkaügyi bíróságnál kezdeményezheti az önkormányzati képviselő összeférhetetlenségének a kimondását, ha a képviselő-testület nem dönt az összeférhetetlenségről vagy döntése jogszabálysértő. A bíróság eljárására az (5) bekezdésben foglaltakat kell alkalmazni azzal az eltéréssel, hogy a bíróság döntése ellen – annak kézhezvételétől számított nyolc napon belül – az érintett önkormányzati képviselő, valamint a kormányhivatal fellebbezést nyújthat be. A fellebbezésről, annak beérkezésétől számított három napon belül a másodfokú bíróság nemperes eljárásban, három hivatásos bíróból álló tanácsban határoz. A bíróság döntése ellen felülvizsgálatnak helye nincs.
(7) Az önkormányzati képviselő tisztsége a képviselő-testület összeférhetetlenséget megállapító határozata – ha az ellen a rendelkezésre álló határidő alatt jogorvoslat iránti kérelemmel nem éltek – meghozatalának napján, jogorvoslati kérelem előterjesztése esetén a jogerős bírósági döntés napján szűnik meg."

Kérem a Tisztelt Képviselő-testületet a tájékoztatás elfogadására.

Határozati javaslat:

Bodmér Község Önkormányzata Képviselő-testületének
…./2017. (…. ...) határozata
tájékoztató a bizottság feladatairól

Bodmér Község Önkormányzatának Képviselő-testülete megismerte az Ügyrendi Bizottság feladataival összefüggő tájékoztatást és azt tudomásul veszi.

Határidő: azonnal
Felelős: polgármester

Csákvár, 2017. november 21.

Tóth Jánosné
címzetes főjegyző

Bodmér Község Önkormányzata
8080 BODMÉR Vasvári Pál u. 58. tel/fax: 22/354-095
e-mail: hivatal@bodmer.hu * www.bodmer.hu

ELŐTERJESZTÉS
A Képviselő-testület 2017. november 29–i nyilvános ülésének
2.-3. napirendi pontjához

Tárgy: Hulladékszállítási közszolgáltatásról

Az előterjesztést készítette: dr. Szöllősy Tamás igazgatási irodavezető
Előterjesztő: Katona László polgármester

Tisztelt Képviselő-testület!

Önkormányzatunk tagja a Duna–Vértes Köze Regionális Hulladékgazdálkodási Társulásnak (továbbiakban: Társulás), a Társulás a július 6-i ülésén elfogadta a 21/2017. (VII.06.) sz. határozatával a Nemzeti Hulladékgazdálkodási Koordináló és Vagyonkezelő Zrt.-vel (továbbiakban: NHKV Zrt.) közösen megalkotott, az integrált közszolgáltatás megteremtésére javasolt koncepciót. A koncepcióban meghatározott ütemterv végrehajtása – a Társulás tájékoztatója alapján - az alábbiak szerint alakult.

1. **Társulás elfogadja a koncepciót. Dönt az üzemeltetési szerződés felmondásáról, megszüntetésről.**
   A Társulás a 22/2017. (VII. 06.) sz. határozatában döntött arról, hogy utasítja a Zöld Jövőnkért hulladékhasznosító Kft.-t (továbbiakban: ZJH), hogy a Duna-Vértes Üzemeltetési Konzorciummal mondja fel az üzemeltetési szerződést.

2. **A Vértes Vidéke és a Zöld Bicske benyújtja kérelmét a megfelelőségi vélemény megkérése céljából az NHKV Zrt-nek. (A megfelelőségi vélemények NHKV általi visszaadása a közszolgáltatási szerződések megkötésének, így a tovább lépésnek az alapfeltétele.)**
   A cégek benyújtották a megfelelőségi vélemény visszaadása érdekében a kérelmüket az NHKV Zrt. felé a koncepció elfogadásától számított 30 napon belül a nyár folyamán. A Zöld Bicske Nonprofit Kft. 2017. szeptember 19-én, míg a Vértes Vidéke Nonprofit Kft. 2017. szeptember 28-án megkapta a megfelelőségi véleményt.

3. **ZJH és Duna Vértes Üzemeltetési Konzorcium közötti Üzemeltetési szerződés felmondása 6 hónapos felmondási idővel.**
   A Zöld Jövőnkért Hulladékhasznosító Kft. (továbbiakban: ZJH Kft.) és a Duna Vértes Üzemeltetési Konzorcium között a KEOP vagyonelemeinek az üzemeltetésére létrejött szerződést Felek legkésőbb 2018. január 31-i hatállyal, közös megegyezéssel megszüntették. Erre vonatkozóan az új üzemeltetési szerződést készít elő a Társulás munkaszervezete és a ZJH Kft.

4. **A tagönkormányzatok maximum 6 hónapos felmondási idővel, vagy közös megegyezéssel az új közszolgáltatási szerződés megkötéséig felmondják, vagy megszüntetik a közszolgáltatási szerződéseket.**
   A nyári ülésszünetek leteltével az érintett tagönkormányzatok folyamatosan mondják fel a közszolgáltatási szerződéseiket és kötik meg a megszüntetésre vonatkozó közös megegyezéses megállapodásaikat a Vértes Vidéke Nonprofit Kft. és a Zöld Bicske Nonprofit Kft. tekintetében. Azon önkormányzatok részére, amelyek nem e két közszolgáltatóval szerződtek az NHKV Zrt. tájékoztatást adott a Társulás részére, hogy a további lépésekről egyeztetést szervez.
   A Vértes Vidéke Nonprofit Kft. tekintetében a jelenleg közszolgáltatási szerződéssel rendelkező 24 önkormányzatból 21 önkormányzat hozta már meg (a többi önkormányzat

pedig a Képviselő-testülete elé terjeszti), a Zöld Bicske Nonprofit Kft. tekintetében pedig 3 önkormányzat nem hozta még meg a döntését.

5. **Tulajdonviszonyok átalakítása a Vértes Vidéke Nonprofit Kft-ben, társasági és szindikátusi szerződések előkészítése.**
   Az erre vonatkozó szerződés-tervezeket a Társulás munkaszervezete elkészítette, azokat ehhez az előterjesztéshez nem csatoltuk, mivel a Zöld Bicske Nonprofit Kft. más, egyszerűbb eljárási rendet követ.

6. **Szerződések jóváhagyása, megkötése.**
   A koncepció szerint most kerülnek előterjesztésre a szerződések.

7. **Társulás, tagönkormányzatok közszolgáltatási szerződést kötnek a Vértes Vidéke / Zöld Bicske Nonprofit Kft.-vel.**
   A koncepció szerint erre 2017. 11. 30. a határidő, a vonatkozó dokumentumok előkészítése folyamatban van, esetünkben a javaslatot a következő napirend tartalmazza.

7/A.
Vértes Vidéke Nonprofit Kft.

A Társulás munkaszervezete és a ZJH Kft. elkészítette a Vértes Vidéke Nonprofit Kft. tulajdonosi szerkezetének átalakítására vonatkozó és a közszolgáltatási szerződések in-house módon történő megkötését megalapozó szerződések csomagját. A Zöld Bicske Nonprofit Kft.-ben tulajdont szerző tagönkormányzatok által elfogadásra kerülő megállapodásokat, a Kft. nyilatkozata szerint, ő biztosítja az önkormányzatok részére, a Társulás 2017. október 10-i ülésén erre vonatkozóan kiosztott egy megállapodás-tervezetet.
Tájékoztatom a Tisztelt képviselő-testületet, hogy a Vértes Vidéke Nonprofit Kft. elnevezése időközben NHSZ Vértes Vidéke Nonprofit Kft.-re változott.
Tekintettel arra, hogy településünk a Zöld Bicske Nonprofit Kft-vel köt megállapodást, a tájékoztatónak a Vértes Vidéke Nonprofit Kft-re vonatkozó további részeit itt nem ismertetjük.

Azonban mivel a közszolgáltató kiválasztásának egyik (a Zöld Bicske esetében egyetlen) jogi pillére az együttműködési megállapodás, fontos röviden ismertetni:

Együttműködési megállapodás:

Figyelembe véve, hogy a koncepció alapján a közszolgáltatási szerződések megkötése a közbeszerzésekről szóló 2015. évi CXLIII. törvényben biztosított in-house módon kerül megkötésre, szükséges az érintett feleknek egy - a közszolgáltatást mint közfeladat ellátását biztosító - együttműködési megállapodást kötniük.

A szerződést a
- Társulás,
- minden egyes tagönkormányzat,
- Zöld Bicske Nonprofit Kft.

kötik.
Az együttműködési megállapodás célja, hogy a közszolgáltatás ellátásában érdekelt felek, mint közfeladat és közszolgáltatás ellátásának biztosítására együttműködnek, amelynek jogalapját a Kbt. 9. § (1) bekezdés j) pontja biztosítja.

7/B.
Zöld Bicske Nonprofit Kft.

A Zöld Bicske Nonprofit Kft. a közszolgáltató kiválasztását a 7/A.-ban leírtaktól eltérően, tulajdonrész vásárlása nélkül kívánja megoldani. Ennek módját Teszár Tamás, a Zöld Bicske Nonprofit Kft. ügyvezetője levele, (1. sz. melléklet) és a Közbeszerzési hatóság állásfoglalása (2. sz. melléklet) tartalmazza.

Alpolgármester úr előzetes egyeztetést folytatott a leendő közszolgáltatóval, melynek eredményeképpen a közszolgáltatási szerződés aláírásra elő lett készítve (a határozati javaslat melléklete). A szerződés-tervezet lényegében a lomtalanítás módjában tér el az eddig megszokottaktól, és akár december elsejétől hatályba léphet.

A fentiek alapján kérem a tisztelt képviselőtestületet az előterjesztés megtárgyalására és az alábbi határozati javaslat elfogadására.

Bodmér, 2017. november 27.

Katona László
polgármester

Bodmér Község Önkormányzata Képviselő-testületének
<u>...../2017. (... ...) határozata</u>
hulladékgazdálkodási közszolgáltatási szerződés megkötéséről

Bodmér Község Önkormányzatának Képviselő-testülete az önkormányzat és a Zöld Bicske Nonprofit Kft. közötti hulladékgazdálkodási közszolgáltatási szerződést e határozat 1. melléklete szerinti tartalommal jóváhagyja. Felhatalmazza a polgármestert a megállapodás aláírására.

Határidő: 2017. november 30.
Felelős: polgármester

1. melléklet

HULLADÉKGAZDÁLKODÁSI KÖZSZOLGÁLTATÁSI SZERZŐDÉS

Létrejött az ellátásért felelős (a továbbiakban ellátásért felelős)
Bodmér Község Önkormányzata
székhely: 8080 Bodmér, Vasvári Pál u. 58.
törzskönyvi azonosító szám (PIR): 364461
adószám: 15364469-1-07
statisztikai számjel: 15364469-8411-321-07
képviseli: Katona László polgármester

és a közszolgáltató (a továbbiakban közszolgáltató)

Zöld Bicske Nonprofit Kft.
székhely: 2060 Bicske Csákvári út 45.
cégjegyzék szám: Cg. 07-09-002821
adószám: 11106894-2-07
statisztikai számjel: 11106894-3811-572-07
KÜJ: 100316195
KTJ: 100848653
minősítési osztály: C/I.
képviseli: Teszár Tamás ügyvezető

között.

A Közbeszerzésekről szóló 2015. évi CXLIII. törvény 9. § (1) j pontja alapján a közbeszerzési törvényt nem kell alkalmazni a Kbt. 5. § (1) bekezdésében meghatározott ajánlatkérő szervezet másik ajánlatkérővel vagy ajánlatkérőkkel kötött szerződésére, amelynek célja közfeladatok teljesítésére, illetve közszolgáltatások nyújtására vagy közös közérdekű célok megvalósítására irányuló együttműködés kialakítása az ajánlatkérők között, amennyiben az ajánlatkérők együttműködéssel érintett tevékenységéből származó éves nettó árbevételének legfeljebb 20%-a származik a nyílt piacról.

A felek megállapítják, hogy

- az ellátásáért felelős a Kbt. 5. § (1) c) pontja szerint, a közszolgáltató a Kbt. 5. § (1) e) pontja szerint ajánlatkérő szervezetnek minősül,
- szerződéskötésük célja (hulladékgazdálkodási) közszolgáltatás nyújtására irányuló együttműködés kialakítása,
- az ajánlatkérők együttműködéssel érintett tevékenységéből (hulladékgazdálkodási közszolgáltatás) származó éves nettó árbevételének 0, tehát kevesebb mint 20%-a származik a nyílt piacról.

A fentiek alapján a felek - a hulladékról szóló 2012. évi CLXXXV. törvény 2. § (1) 27a. pontjában meghatározott önkormányzati hulladékgazdálkodási közfeladat ellátásának érdekében - közszolgáltatás nyújtására (a települési hulladék begyűjtésére, szállítására, kezelésére és ártalmatlanítására) irányuló együttműködési megállapodást kötnek.

1. A MEGÁLLAPODÁS TERÜLETI ÉS IDŐBELI HATÁLYA

1.1. Terület: Bodmér Község teljes közigazgatási területe.
1.2. Időszak: 2017. december 1. - 2020. november 30., ezen időszak alatt jelen szerződés rendes felmondással nem szüntethető meg.

2. AZ ELLÁTÁSÉRT FELELŐS KÖTELEZETTSÉGEI ÉS JOGAI

2.1. A közszolgáltatás hatékony és folyamatos ellátásához szükséges információk szolgáltatása a közszolgáltató számára, a Ht. 35. § g) pontjában foglaltakra tekintettel.
2.2. A közszolgáltatás körébe nem tartozó hulladékgazdálkodási tevékenységek közszolgáltatással történő összehangolásának elősegítése.
2.3. A hulladékgazdálkodási közszolgáltatásnak a településen végzett más közszolgáltatásokkal való összehangolásának elősegítése.
2.4. A települési igények kielégítésére alkalmas, hulladék gyűjtésére, szállítására, kezelésére szolgáló helyek és létesítmények meghatározása.
2.5. A közszolgáltató kizárólagos közszolgáltatási jogának biztosítása az önkormányzati tulajdonban lévő hulladékgazdálkodási létesítmények vonatkozásában.
2.6. A hivatalos közterület elnevezések átadása a közszolgáltatónak, folyamatos tájékoztatás a változásokról.
2.7. Az üdülőterület megadása a közszolgáltatónak, rögzítése a helyi rendeletben.
2.8. A közszolgáltatásba bevont területnek - az ingatlanok elhelyezkedését figyelembe vevő - pontos lehatárolása.
2.9. A hulladék átadási helyének kijelölése és rögzítése a helyi rendeletben a gyűjtőjárművel megközelíthetetlen, nehezen vagy gazdaságtalanul vagy környezetterhelő módon megközelíthető ingatlanok esetében.
2.10. A hulladékgyűjtő jármű által bejárandó útvonal járhatóságának biztosítása (síkosságmentesítés, vízmosások megszüntetése, növényzet gondozása, stb.).
2.11. A közműépítéssel, -karbantartással, -javítással kapcsolatos információk átadása a közszolgáltatónak, az érintett ingatlanhasználók tájékoztatása.
2.12. A közszolgáltató szállítóeszközéhez rendszeresített, szabványos gyűjtőedények körének meghatározása a helyi rendeletben.
2.13. A közszolgáltatás zsákkal történő igénybevételével érintett ingatlanok meghatározása a helyi rendeletben.
2.14. Az ingatlanhasználók felszólítása a hulladékgazdálkodási közszolgáltatás igénybevételével kapcsolatos jogkövető magatartásra.
2.15. Az ingatlanhasználók tájékoztatása a közszolgáltatással kapcsolatos teendőkről.
2.16. Részvétel a közszolgáltató által szervezett szemléletformáló akciókban.
2.17. Tájékoztatás az önkormányzat által nyújtott kedvezményekről, a kedvezményezettek nevéről, címéről és a kedvezmény mértékéről a szerződéskötéskor és bármilyen változás esetén nyolc napon belül.
2.18. Egyeztetés a közszolgáltatóval a közszolgáltatási díjfizetésből kimaradó ingatlanok használóiról.
2.19. Teljesítésigazolás kiadása a közszolgáltató számára kiírt adatszolgáltatási határidőt megelőző nap 12 óráig.

2.20. A hulladékgazdálkodási közszolgáltatás részletszabályait meghatározó helyi rendelet közszolgáltató által javasolt módosításának megtárgyalása a javaslattételt követő 60 napon belül.
2.21. Az ellátásért felelős feladatainak ellátásáról szóló éves beszámoló összeállítása és átadása a közszolgáltatónak jelen szerződés határozott idejének lejártát követő 60 napon belül.
2.22. Az ellátásért felelős feladatainak ellátásáról és a közszolgáltató feladatainak ellátásáról szóló beszámoló napirendre vétele ugyanazon a testületi ülésen.

3. A KÖZSZOLGÁLTATÓ KÖTELEZETTSÉGEI ÉS JOGAI

3.1. A hulladékgazdálkodási közszolgáltatási tevékenység keretében vegyesen gyűjtött hulladék, elkülönítetten gyűjtött hulladék (műanyag, fém és társított csomagolási hulladék, papír hulladék), zöldhulladék és lomhulladék gyűjtése, szállítása, kezelése és ártalmatlanítása, a közszolgáltatás folyamatos és teljes körű ellátása.
3.2. A közszolgáltatás meghatározott rendszer, módszer és gyakoriság szerinti teljesítése, ideértve az évenkénti lomtalanítás és az elkülönített gyűjtés teljesítését is, a szerződés 5-6. pontjában foglaltaknak megfelelően.
3.3. A környezetvédelmi hatóság által meghatározott minősítési osztály szerinti követelmények és a minősítési engedély hulladékgazdálkodási közszolgáltatási szerződés hatályosságának ideje alatti folyamatos meglétének biztosítása.
3.4. A közszolgáltatás teljesítéséhez szükséges mennyiségű és minőségű jármű, gép, eszköz, berendezés biztosítása, valamint a szükséges létszámú és képzettségű szakember alkalmazása.
3.5. A közszolgáltatás folyamatos, biztonságos ellátásához szükséges fejlesztések és karbantartások elvégzése.
3.6. A közszolgáltatás körébe tartozó hulladék kezelésére meghatározott helyek és létesítmények igénybevétele, az ellátásért felelős Duna-Vértes-köze Regionális Hulladékgazdálkodási Társulási tagságából fakadó kötelezettségeinek figyelembe vétele a tevékenység megszervezése során.
3.7. A jogszabályok által előírt nyilvántartási rendszer működtetése és a közszolgáltatás teljesítésével összefüggő adatszolgáltatás rendszeres teljesítése.
3.8. A fogyasztók számára könnyen hozzáférhető ügyfélszolgálat és tájékoztatási rendszer működtetése.
3.9. A fogyasztói kifogások és észrevételek elintézési rendjének megállapítása.
3.10. A nyilvántartási, adatkezelési és adatszolgáltatási rendszer létrehozásához és folyamatos működtetéséhez szükséges feltételek biztosítása.
3.11. A hulladékszállítás elmaradásának jelzése az ellátásért felelős felé, gondoskodás a haladéktalan pótlásról.
3.12. Hulladéknaptár összeállítása és közlése a negyedik negyedévi számlák kiküldésével egyidejűleg.
3.13. A közszolgáltató feladatainak ellátásáról szóló beszámoló összeállítása és átadása az önkormányzatnak jelen szerződés határozott idejének lejártát követő 60 napon belül.
3.14. A közszolgáltató a hulladékgazdálkodási közszolgáltatási szerződésben meghatározott hulladékgazdálkodási közszolgáltatás ellátására, illetve a hulladékgazdálkodási tervekben foglalt megelőzési, hasznosítási és ártalmatlanítási célkitűzések teljesítése érdekében alvállalkozót vehet igénybe. 2018. január 1-jét követően hulladékgazdálkodási közszolgáltatási feladat ellátására alvállalkozóként csak nonprofit formában működő gazdasági társaság vehető igénybe.

4. A MEGÁLLAPODÁSBAN HASZNÁLT FOGALMAK

4.1. A hulladékgazdálkodási közszolgáltatás keretében a közszolgáltató a települési hulladék átvételéről, gyűjtéséről, elszállításáról és kezeléséről gondoskodik.
4.2. A települési hulladék háztartási és háztartásihoz hasonló szilárd hulladékból áll.
4.3. A háztartási hulladék a háztartásokban képződő vegyes, elkülönítetten gyűjtött, valamint lomhulladék, ideértve a lakásokban, lakóingatlanokban, a pihenés, üdülés céljára használt helyiségekben, valamint a lakóházak közös használatú helyiségeiben és területein képződő hulladékot.

4.4. A lomhulladék az ingatlanhasználótól a közszolgáltató által a lomtalanítás során átvett olyan háztartási hulladék, amely a közszolgáltatás keretében rendszeresített gyűjtőedény méreteit meghaladja.
4.5. A háztartási hulladékhoz hasonló hulladék az a vegyes, illetve elkülönítetten gyűjtött hulladék, amely a háztartásokon kívül képződik, és jellegében, összetételében a háztartási hulladékhoz hasonló.
4.6. Az elkülönítetten gyűjtött hulladék olyan hulladék, amelyet fajta és jelleg - adott esetben típus - szerint a képződés helyén a vegyes hulladéktól, illetve más fajtájú, jellegű vagy típusú hulladéktól elkülönítve gyűjtenek (papír, csomagolási hulladék (műanyag, fém, társított, üveg), zöldhulladék).
4.7. A vegyes (a köznyelvben kommunálisnak nevezett) hulladék a háztartási és a háztartási hulladékhoz hasonló hulladéknak az a különböző fajtájú és összetételű hulladékot tartalmazó része, amelyet az elkülönítetten gyűjtött hulladéktól eltérő külön gyűjtőedényben gyűjtenek.

5. A VEGYES HULLADÉK GYŰJTÉSÉNEK ÉS ELSZÁLLÍTÁSÁNAK SZABÁLYAI

5.1. Az ingatlanhasználók által a közszolgáltató szállítóeszközéhez rendszeresített (MSZ EN 840-1 és MSZ EN 840-2 szabványnak megfelelő) 60, 80, 120, 240, 770, 1100 literes gyűjtőedényben vagy 60, 120 literes zsákban gyűjtött s kihelyezett vegyes hulladékot a közszolgáltató hetente egyszer szállítja el.
5.2. A vegyes hulladék gyűjtésére szolgáló gyűjtőedényben a településen elkülönítetten gyűjtött hulladék nem helyezhető el (papír, csomagolási hulladék (műanyag, fém, társított, üveg), zöldhulladék).
5.3. Az ingatlanhasználó köteles a számlázott díjnak megfelelő méretű hulladékgyűjtő edény használatára.
5.4. A hulladékot az ingatlanhasználó a gyűjtés napján reggel 6 óráig köteles kihelyezni.

6. AZ ELKÜLÖNÍTETTEN GYŰJTÖTT HULLADÉK GYŰJTÉSÉNEK ÉS ELSZÁLLÍTÁSÁNAK SZABÁLYAI

6.1. MŰANYAG, FÉM ÉS TÁRSÍTOTT CSOMAGOLÁSI HULLADÉK

6.1.1. Az elkülönítetten gyűjtött műanyag, fém és társított csomagolási hulladék elszállítása havonta egyszer történik, házhozmenő rendszerben.
6.1.2. A csomagolási hulladékot kiöblítve, laposan, lehetőség szerint kupak nélkül kell a gyűjtőedényben vagy zsákban elhelyezni.
6.1.3. A hulladékot az ingatlanhasználó a gyűjtés napján reggel 6 óráig köteles kihelyezni.

6.2. PAPÍRHULLADÉK

6.2.1. Az elkülönítetten gyűjtött papírhulladék elszállítása havonta egyszer történik, házhozmenő rendszerben.
6.2.2. A nem szennyezett papírhulladékot kötegelve kell a gyűjtőedényben vagy zsákban elhelyezni. A kartonpapírból készült doboz gyűjtőedénybe nem helyezhető, laposra hajtogatva és kötegelve kell a közszolgáltatónak átadni.
6.1.3. A hulladékot az ingatlanhasználó a gyűjtés napján reggel 6 óráig köteles kihelyezni.

6.3. ÜVEGHULLADÉK

6.3.1. A kiöblített, szennyeződésmentes csomagolási üveghulladékot az ingatlanhasználó a közszolgáltató által üzemeltetett hulladékgyűjtő ponton, hulladékgyűjtő szigeten és hulladékgyűjtő udvarban adhatja át.
6.3.2. A gyűjtőedényeket a közszolgáltató havonta - szükség esetén ennél gyakrabban - üríti.

6.4. ZÖLDHULLADÉK

6.4.1. A maximum 120 literes zöldhulladékos zsákban vagy egy méternél rövidebb, fél méternél nem vastagabb, szorosan átkötött kötegben kihelyezett, kertben és közterületen képződő

növényi eredetű hulladékot a közszolgáltató április 1. és november 30. között havonta egyszer szállítja el.

6.4.2. A közszolgáltató a hulladékká vált fenyőfát januárban két alkalommal szállítja el.

6.4.3. A hulladékot az ingatlanhasználó a gyűjtés napján reggel 6 óráig köteles kihelyezni.

6.5. LOMHULLADÉK

6.5.1. A lomhulladékot a közszolgáltató évente egyszer, előre egyeztetett időpontban, 3 köbmétert nem meghaladó mennyiségben, házhozmenő rendszerben, elkülönítve szállítja el. A lomhulladék tartalmazhat minden, a háztartásban keletkező, méreténél fogva a gyűjtőedényben nem elhelyezhető hulladékot (pl. bútort, hiánytalan elektronikai hulladékot, személyautó gumiabroncsot, szőnyeget, épületgépészeti berendezéseket, kerékpárt, kerti bútort, stb.), de nem tartalmazhat síküveget, veszélyes hulladékot (festék, oldószer, olaj, vegyszer, gyógyszer, bitumenes termékek, stb.), szálas és táblás szigetelőanyagokat, építési-bontási hulladékot.

6.5.2. A lomtalanításkor a hulladék közterületre nem helyezhető ki, ezért a szállítási időpontban az ingatlanhasználónak vagy meghatalmazottjának jelen kell lenni és a rakodás végén a szállítólevél aláírásával kell igazolni, hogy csak az általa kirakott lom került elszállításra.

7. A HULLADÉK ELSZÁLLÍTÁSÁNAK MEGTAGADÁSA

A közszolgáltató az alábbi esetekben tagadhatja meg a hulladék elszállítását.

7.1. Ha a gyűjtőedényben elhelyezett települési szilárd hulladék az ürítés, illetve szállítás során a szállítást végző személyek életében, testi épségében, egészségében, a járműben vagy berendezésben kárt okozhat, vagy a hasznosítás, illetve ártalmatlanítás során veszélyezteti a környezetet.

7.2. Ha érzékszervi észleléssel megállapítható, hogy a gyűjtőedény mérgező, robbanó, folyékony, veszélyes vagy olyan anyagot tartalmaz, amely a települési szilárd hulladékkal együtt nem gyűjthető, nem szállítható, illetve nem ártalmatlanítható, illetve nem minősül települési szilárd hulladéknak.

7.3. Ha az ingatlanhasználó az elkülönített gyűjtés során nem a megfelelő módon helyezi ki a hulladékot, szennyezett hulladékot helyez ki, vagy a hulladék idegen anyagot tartalmaz.

7.4. A közszolgáltató az ingatlanhasználót írásban értesíti a települési szilárd hulladék elszállítása megtagadásának okáról. Az ingatlanhasználó a megtagadási okokat köteles megszüntetni vagy a megszüntetéséről gondoskodni.

8. A HULLADÉKGAZDÁLKODÁSI KÖZSZOLGÁLTATÁSI DÍJ BESZEDÉSE, HÁTRALÉKKEZELÉS

8.1. A Ht. 32/A § (2) bekezdése alapján létrehozott Koordináló szerv a közszolgáltatási díjakra vonatkozó számlákat a Ht. 20. § (1) bekezdése szerinti adatszolgáltatás alapján állítja ki negyedévente, 15 napos fizetési határidővel.

8.2. A közszolgáltató hiányos vagy késedelmes adatszolgáltatása esetén a Koordináló szerv a nem megfelelő adatszolgáltatással érintett ingatlanhasználó tekintetében a Koordináló szerv által legutóbb kiszámlázott közszolgáltatási díjról állít ki számlát. Az ezzel összefüggésben keletkező díjkorrekció esetén minden helytállási kötelezettség a közszolgáltatót terheli. Az így keletkező közszolgáltatási díjkülönbözet pozitív mérlegét a Koordináló szerv a közszolgáltatónak fizetendő esedékes szolgáltatási díjba beszámítja.

8.3. A közszolgáltató hiányos vagy helytelen adatszolgáltatásából eredő, a Koordináló szerv által nem megfelelő adattartalommal kiállított számlákkal kapcsolatos valamennyi következményért a közszolgáltatót terheli felelősség.

8.4. A Koordináló szerv a Ht. 20. § (1) bekezdés szerinti adatszolgáltatásból kiindulva megállapítja azon ingatlanok körét, amelyre nincs közszolgáltatási díjfizetés meghatározva az adatszolgáltatásban, ugyanakkor vélelmezhető, hogy az ingatlannal összefüggésben teljesítés történt. A Koordináló szerv e körben jogosult ingyenesen adatot kérni az illetékes hatóságtól a Ht. 20. § (1) bekezdés szerinti adatszolgáltatásból hiányzó ingatlanok és szükséges adataik megállapítása érdekében.

8.5. A 8.4. pont alapján rögzített ingatlanok adatait a Koordináló szerv megküldi a közszolgáltatónak, és felhívja a közszolgáltatót, hogy a megküldött ingatlanokon végzett szolgáltatásának megfelelően korrigálja a Ht. 20. § (1) bekezdés szerinti adatszolgáltatást legkésőbb az értesítés kézhezvételét követő 8 napon belül.

8.6. Az 8.5. pont szerinti korrekciót követően - a közszolgáltató eltérő adatszolgáltatása hiányában - a Koordináló szerv a közszolgáltatási díjat az ingatlantulajdonosnak számlázza ki.

8.7. A Koordináló szerv a kiszámlázott és az ingatlanhasználó által határidőn belül ki nem fizetett közszolgáltatási díj behajtása érdekében intézkedik.

8.8. A szerződéskötéskor érvényes bruttó, negyedéves közszolgáltatási díjak.

természetes személy	(zsákos is)	60 literes	3 962 Ft
természetes személy	(zsákos is)	120 literes	6 142 Ft
természetes személy		240 literes	11 095 Ft
intézmény		120 literes	6 142 Ft
intézmény		240 literes	11 095 Ft
intézmény		1100 literes	49 035 Ft
gazdálkodó szervezet		120 literes	6 142 Ft
gazdálkodó szervezet		240 literes	11 095 Ft
gazdálkodó szervezet		1100 literes	49 035 Ft

9. A HULLADÉKGAZDÁLKODÁSI KÖZSZOLGÁLTATÁS FINANSZÍROZÁSA

9.1. A Koordináló szerv a közszolgáltatónak a közszolgáltatási szerződésben rögzített feladataiért a hulladékgazdálkodási közszolgáltatási díj megállapításáért felelős miniszter által meghatározott szolgáltatási díjat fizeti.

9.2. 2016. július 1. napjától a szolgáltatási díjban a hulladékgazdálkodási közszolgáltatás teljes közvetlen költsége megtérítésre kerül, így a haszonanyag értékesítéséről a Koordináló szerv gondoskodik úgy, hogy a közszolgáltató valamennyi haszonanyagot köteles a Koordináló szerv által kijelölt szervezetnek átadni. 2016. július 1. napjától a haszonanyag-értékesítésből eredő bevétel a Koordináló szervet illeti meg.

9.3. Az ellátásért felelős a közszolgáltatás finanszírozásában - az általa igénybe vett közszolgáltatásért fizetendő közszolgáltatási díjon felül - nem vesz részt.

10. HIBÁS TELJESÍTÉS

10.1. Hibás teljesítésnek minősül, ha az ellátásért felelős vagy a közszolgáltató a tevékenységét nem megfelelő módon vagy késedelmesen végzi.

10.2. Hibás teljesítés esetén az ellátásért felelős vagy a közszolgáltató egy közösen kitűzött időpontig köteles teljesíteni a szerződésben vállalt kötelezettségét.

11. ZÁRÓ RENDELKEZÉSEK

11.1. A megállapodás nyilvános, a felek a honlapjukon közzéteszik.

11.2. Az ellátásért felelős a közszolgáltatási szerződést annak megkötését vagy módosítását követően haladéktalanul, de legkésőbb 8 napon belül elektronikus úton megküldi a Koordináló szerv részére.

11.3. Jelen szerződés 6 eredeti példányban készült, melyből a feleket 3-3 példány illeti meg.

Bicske, Bodmér 2017. november 30.

Bodmér Község Önkormányzata

Zöld Bicske Nonprofit Kft.

Bodmér Község Önkormányzata
8080 BODMÉR Vasvári Pál u. 58. tel/fax: 22/354-095
e-mail: hivatal@bodmer.hu * www.bodmer.hu

ELŐTERJESZTÉS

A Képviselő-testület 2017. november 29–i nyilvános ülésének
4. napirendi pontjához

Tárgy: Orvosi ügyelet működési költségéhez való hozzájárulásról

Az előterjesztést készítette: Pohlmüllner Tamás aljegyző
Előterjesztő: Katona László polgármester

Tisztelt Képviselő-testület!

Az Országos Orvosi Ügyelet Egészségügyi Szolgáltató Közhasznú Nonprofit Kft. ügyvezetője, dr. Kissné dr. Legeza Zsuzsa kérelemmel fordult Bodmér Község Önkormányzatához az ügyelet önkormányzati kiegészítő díjazásának emelését kezdeményezve. *A kérelem az előterjesztés melléklete.* Kérem a Tisztelt Képviselő-testületet az előterjesztés tárgyalására és álláspontja kialakítására.

Határozati javaslat:

Bodmér Község Önkormányzata Képviselő-testületének
…./2017. (…. …..) határozata
az orvosi ügyelet önkormányzati kiegészítő díjazásának emeléséről

Bodmér Község Önkormányzatának Képviselő-testülete az orvosi ügyelet önkormányzati kiegészítő díjazásának emeléséről szóló előterjesztést megtárgyalta és úgy határozott, hogy ….. *(az ülésen kialakult álláspont alapján)*

Felelős: polgármester
Határidő: azonnal

Bodmér, 2017. november 24.

Katona László sk.
polgármester

2017 NOV 08.

BODMÉR

ORSZÁGOS ORVOSI ÜGYELET EGÉSZSÉGÜGYI SZOLGÁLTATÓ
KÖZHASZNÚ NONPROFIT KORLÁTOLT FELELŐSSÉGŰ TÁRSASÁG
4031 Debrecen, István út 6.
Telefon: 06-52 / 783-511, Fax: 06-52 / 787-531
e-mail: titkarsag@orvosiugyeletkht.hu

Bodmér Község Önkormányzata
8080 Bodmér, Vasvári Pál u. 58.
Balogh István László
Polgármester Úr részére

Tárgy: Orvosi ügyelet önkormányzati kiegészítő díjazásának emelése

VASVÁRI KÖZSÉG ÖNKORMÁNYZATI HIVATAL
Érkezett 2017. nov. 8.
3/184 szám

Tisztelt Polgármester Úr!

Jelen levelünkkel szeretnénk tájékoztatni Önöket az orvosi ügyeletekben országosan kialakult helyzetről, melynek hatásai jelen pillanatban nem megjósolhatóak, de mindenképpen foglalkoznunk kell vele, mert hosszú távon ellehetetleníti minden szolgáltató (akár Önkormányzat, akár magánszolgáltató) ügyeleti rendszerét. Társaságunk 1999-óta működik, másfél millió lakost látunk el, és több mint 1100 egészségügyi dolgozónk van közreműködőként. Töretlen fejlődésünk a korrekt gazdálkodásnak, a bevételek rendszerben tartásának és az orvosi ügyeletek fejlesztésére fordításának (Közhasznú Nonprofit Kft-ként), továbbá a –bár nem kiemelkedő nagyságú- órabérek, közreműködői díjak határidőben történő kifizetésének (bizalom) köszönhető.

A korábban Önöknek 2016.10.13-án megküldött levelünkben már jeleztük, hogy az egészségügyi szektorban -egyébiránt fontos- béremelések illetve az a tény, hogy az alapellátási ügyeletek (melyek Önkormányzati fenntartásúak) a szektorban zajló emelésekből kimaradtak, komoly bérfeszültséget eredményezett. Ennek hatásait nagyon nehezen tudtuk és tudjuk kezelni.

A 2016. év során az egészségügyi szektorban a további bérrendezések eredményeképpen az egészségügyi szektor néhány szegmensében jelentős emelést hajtott végre a kormányzat. Örömteli azt látni, hogy az egészségügyi dolgozók pénzügyi helyzete a díjemelés miatt stabilizálódott. Ez igaz az alapellátó háziorvosokra, alapellátásban dolgozó ápolókra, igaz a kórházi dolgozókra és az Országos Mentőszolgálat dolgozóira, fogorvosokra, védőnőkre egyaránt.

Ez a tény önmagában örvendetes, ugyanakkor ***az orvosi ügyeletek a finanszírozás rendezéséből kimaradtak,*** és semmiféle emelés nem történt, sőt a jövő évben sem fog (szemben tehát az egyéb egészségügyi területekkel).

Magyarországon közel 10 éve nem történt értelmezhető ügyeleti alapdíjemelés, mindösszesen 2, azaz kettő forint emelés volt néhány évvel ezelőtt (40 Ft/fő helyett 42 Ft/fő OEP/NEAK alapdíj.)

Fentiek miatt az ügyeletes orvosok illetőleg a szakdolgozók jelentős díjemelési követeléssel (immáron nem kéréssel) léptek fel az ügyeleti szolgáltatók irányába, így irányunkban is. Ennek hiányában sajnálatos módon komoly orvosi-és szakdolgozói lemorzsolódás figyelhető meg a

ORSZÁGOS ORVOSI ÜGYELET EGÉSZSÉGÜGYI SZOLGÁLTATÓ
KÖZHASZNÚ NONPROFIT KORLÁTOLT FELELŐSSÉGŰ TÁRSASÁG
4031 Debrecen, István út 6.
Telefon: 06-52 / 783-511, Fax: 06-52 / 787-531
e-mail: titkarsag@orvosiugyeletkht.hu

rendszerben. Természetesen az sem növeli az ügyeletvállalási hajlandóságot, hogy a főállásukban időközben komoly díjemelés történt.

A háziorvosi praxisok például 2-szer 130.000 Ft emelést kaptak. Ápolók esetén 40.000 Ft/fő béremelés történt. A kórházaknál és az Országos Mentőszolgálatnál 2016. szeptemberben 26%-os, 2017. novemberben 12%-os alapbér emelés történt, illetve 2018. januárban további 10 %-os alapbér emelés várható ezekben a szegmensekben, az Országos Mentőszolgálatnál pedig 2018. novemberében még plusz 8 % emelés betervezett.

Nem segített a dolgozók megnyugtatása kapcsán a nyári vizes Világbajnokság sem, ahol több ezer kollégánk a magyarországi átlagóradíjak többszöröséért (Szakorvosi óradíj: 8.000 Ft szuperbruttó, Rezidens óradíj: 4.000 Ft szuperbruttó, Szakdolgozó óradíj: 4.000 Ft szuperbruttó) vállalt szolgálatot. Ennek az lett a hatása, hogy az országból a rendezvényen résztvevő több ezer kolléga nem vállal már kis óradíjon ügyeletet, és ezt közvetítve a többiek felé, az ügyeletben dolgozó kollégáink a béremelés igényének hangot adtak.

A 2017. évi garantált bérminimum (bruttó 161.000 Ft) óradíjra vetítve szuperbruttó 1155 Ft-ot jelent, s a Kormány tájékoztatása által ismertté vált, 2018. évi garantált bérminimum (bruttó 180.500 Ft) óradíjra vetítve szuperbruttó 1295 Ft-ot jelent. Mindezek mellett a Társaságunk által üzemeltetett ügyeleti telephelyek vonatkozásában több éve 700-750 Ft/óra díjon vállalják a szakdolgozó kollégák a sokszor nagy kihívást jelentő, fáradtságos ügyeleti feladatok ellátását. A nehéz körülmények ellenére kollégáink kitartóan, elhivatottan, a beteg érdekeit szem előtt tartva végzik feladatukat.

A szektorban zajló események hatására ez a türelem nagyon lecsökkent, és a dolgozók igyekeznek túlmunkát vállalni a saját munkahelyükön, rendezvénybiztosításoknál.

A szolgáltatókat tömörítő érdekképviselet igyekszik jelezni a problémát a kormányzat felé, de ennek eredménye nem látható előre. Ezen probléma magasabb fórumokon való jelzése miatt írtunk korábban az Önkormányzatoknak.

Fentiek okán tisztelettel kérjük, hogy - mint Önkormányzat- a jövő évi költségvetésükbe szíveskedjenek bekalkulálni az orvosi ügyeleti szolgáltatás **önkormányzati kiegészítő díjazásának 10 %-os emelését.**

A humánerőforrás bérigényének kielégítése nélkül az orvosi ügyeleti ellátás komoly veszélybe kerülhet. Társaságunk természetesen megkezdte a meglévő források átcsoportosításával a

ORSZÁGOS ORVOSI ÜGYELET EGÉSZSÉGÜGYI SZOLGÁLTATÓ
KÖZHASZNÚ NONPROFIT KORLÁTOLT FELELŐSSÉGŰ TÁRSASÁG
4031 Debrecen, István út 6.
Telefon: 06-52 / 783-511, Fax: 06-52 / 787-531
e-mail: titkarsag@orvosiugyeletkht.hu

szakdolgozói díjak rendezését az e szempontból kritikusnak vélt telephelyek vonatkozásában, a 2018-as garantált bérminimum megközelítéséhez elengedhetetlenül szükséges a feladat ellátásra kötelezett Önkormányzatok hozzájárulása is.

Fentiekre tekintettel, tisztelettel kérjük az Önkormányzat segítségét, hogy munkahelyeket tudjunk megőrizni és továbbra is tudjuk biztosítani a biztonságos betegellátást. Az Önkormányzat által esetlegesen megszavazott emelést **a szakdolgozók**, a kisemberek **bérének rendezésére kívánjuk** fordítani.

Az Önkormányzatok mindig kiszámítható, megbízható partnerként tekinthettek ránk, és ilyen típusú segítségkéréssel még soha nem jelentkeztünk, cégünk eddig mindig meg tudta oldani a belső strukturális átalakításokból a forrásigényt. A finanszírozási szakadék a szektor többi szereplőjéhez képest viszont mostmár meghaladja képességünket. Társaságunk természetesen nyitott az ügy érdekében a személyes konzultáció megteremtésére.

Debrecen, 2017. november 6.

A további sikeres együttműködés reményében bízva, tisztelettel:

Dr. Kissné Dr. Legeza Zsuzsa
ügyvezető

Bodmér Község Önkormányzata
8080 BODMÉR Vasvári Pál u. 58. tel/fax: 22/354-095
e-mail: hivatal@bodmer.hu * www.bodmer.hu

ELŐTERJESZTÉS

A Képviselő-testület 2017. november 29–i nyilvános ülésének
5. napirendi pontjához

Tárgy: A Képviselő-testület 2018. évi munkatervének jóváhagyása

Az előterjesztést készítette: Zsichla Gergely önkormányzati és társulási irodavezető
Előterjesztő: Katona László polgármester

Tisztelt Képviselő-testület!

Magyarország helyi önkormányzatairól szóló 2011. évi CLXXXIX. törvény (a továbbiakban Mötv.) 44. §-ban foglaltak szerint „A képviselő-testület szükség szerint, a szervezeti és működési szabályzatban meghatározott számú, de évente legalább hat ülést tart.".

A Képviselő-testület Szervezeti és Működési Szabályzatáról szóló 1/2017. (I. 25.) önkormányzati rendelet (a továbbiakban: SzMSz) 3. § (2) bekezdése szerint „A képviselő-testület szükség szerint, illetve saját munkaterve alapján általában havonta egyszer – a hónap utolsó szerdai napján – rendes ülést tart."
A munkaterv tartalmára vonatkozóan az SzMSz 5. §-sa tartalmaz rendelkezéseket.

Elkészült a Képviselő-testület 2018. évi munkatervére vonatkozó javaslat.
A tervezetbe beépítésre került ülésszünet is, mely alatt a testületi munka szünetel.

Kérem az alábbi határozati javaslat elfogadását.

Bodmér Község Önkormányzata Képviselő-testületének
……/2017. (… …) határozata
a képviselő-testület 2018. évi munkatervéről

Bodmér Község Önkormányzatának Képviselő-testülete melléklet szerinti tartalommal elfogadja a képviselő-testület 2017. évi munkatervét és felkéri a polgármestert a szükséges teendők elvégzésére.

Felelős: polgármester
Határidő: azonnal

Bodmér, 2017. november 21.

Katona László
polgármester

1. melléklet

Bodmér Község Önkormányzata Képviselő-testületének
2018. évi munkaterve

(Elfogadva: Bodmér Község Önkormányzata Képviselő-testületének .../2017. (.... ....) határozatával)

2018. január 31.

1. Jelentés a lejárt határidejű határozatok végrehajtásáról, valamint tájékoztató a két ülés között végzett munkáról
   Előterjesztő: polgármester
2. Az Önkormányzat 2018. évi költségvetésére vonatkozó tervezet megvitatása
   Előterjesztő: polgármester
3. A köztisztviselői teljesítménykövetelmények alapját képező célok meghatározása
   Előterjesztő: jegyző
4. Aktuális ügyek

2018. február 7.

Közmeghallgatás

2018. február 28.

1. Jelentés a lejárt határidejű határozatok végrehajtásáról, valamint tájékoztató a két ülés között végzett munkáról
   Előterjesztő: polgármester
2. Az önkormányzat 2018. évi költségvetésének elfogadása
   Előterjesztő: polgármester
3. Aktuális ügyek

2018. március 28.

1. Jelentés a lejárt határidejű határozatok végrehajtásáról, valamint tájékoztató a két ülés között végzett munkáról
   Előterjesztő: polgármester
2. Beszámoló a Közös Önkormányzati Hivatal 2017. évi munkájáról
   Előterjesztő: jegyző
3. Csákvári-Bodméri Hírmondó Szerkesztőségének beszámolója
   Előterjesztő: polgármester
5. Aktuális ügyek

2018. április 25.

1. Jelentés a lejárt határidejű határozatok végrehajtásáról, valamint tájékoztató a két ülés között végzett munkáról
   Előterjesztő: polgármester
3. Tájékoztató a község köztisztasági helyzetéről
   Előterjesztő: polgármester
4. Aktuális ügyek

2018. május 30.

1. Jelentés a lejárt határidejű határozatok végrehajtásáról, valamint tájékoztató a két ülés között végzett munkáról
   Előterjesztő: polgármester
2. Az önkormányzat 2017. évi költségvetéséről szóló zárszámadási rendelet elfogadása
   Előterjesztő: polgármester
3. Rendőrség és Polgárőrség beszámolója Bodmér Község közrendjének, közbiztonságának helyzetéről
   Előterjesztő: Bicske Város Rendőrkapitánya, Polgárőr Egyesület elnöke
4. Hivatásos Tűzoltó Parancsnokság beszámolója

Előterjesztő: katasztrófavédelem
5. Beszámoló a 2017. évi gyermekjóléti és gyermekvédelmi feladatok ellátásáról
Előterjesztő: jegyző
6. 2017. évi belső ellenőri összefoglaló jelentés elfogadása
Előterjesztő: polgármester
7. Aktuális ügyek

2018. június 27.
1. Jelentés a lejárt határidejű határozatok végrehajtásáról, valamint tájékoztató a két ülés között végzett munkáról
Előterjesztő: polgármester
2. Az augusztus 20-ai Falunap szervezése
Előterjesztő: polgármester
3. Aktuális ügyek

Zárt ülés:
1. Bodmér Község Díszpolgára kitüntető cím adományozása
Előterjesztő: polgármester
2. Kulturált Környezetű Lakóház elismerő cím adományozása
Előterjesztő: polgármester

2018. július **ÜLÉSSZÜNET**
2018. augusztus **ÜLÉSSZÜNET**

2018. szeptember 26.
1. Jelentés a lejárt határidejű határozatok végrehajtásáról, valamint tájékoztató a két ülés között végzett munkáról
Előterjesztő: polgármester
2. Tájékoztató a szociális célú tüzelőanyag vásárláshoz kapcsolódó kiegészítő támogatásról
Előterjesztő: polgármester
3. Bursa Hungarica Önkormányzati Ösztöndíj pályázatról
Előterjesztő: polgármester
4. Aktuális ügyek

2017. október 31.
1. Jelentés a lejárt határidejű határozatok végrehajtásáról, valamint tájékoztató a két ülés között végzett munkáról
Előterjesztő: polgármester
2. Tájékoztató a település köztisztasági helyzetéről
Előterjesztő: polgármester
3. Hó eltakarítási feladatra szerződés kötése
Előterjesztő: polgármester
5. Idősek és gyermekek karácsonyi támogatása
Előterjesztő: polgármester
6./ Aktuális ügyek

2018. november 28.
1. Jelentés a lejárt határidejű határozatok végrehajtásáról, valamint tájékoztató a két ülés között végzett munkáról
Előterjesztő: polgármester
2. A Képviselő-testület 2019. évi munkatervének jóváhagyása
Előterjesztő: polgármester
3. Hozzájárulás a Csákvári Közös Önkormányzati Hivatalban foglalkoztatott köztisztviselők 2019. évi illetménykiegészítéséről szóló önkormányzati rendelet megalkotásához
Előterjesztő: jegyző
4. 2019. évi belső ellenőrzési ütemterv elfogadása
Előterjesztő: jegyző

5. Beszámoló a Társulás működéséről
   Előterjesztő: polgármester
6. Aktuális ügyek

Zárt:
1. Szociális tűzifa kérelmek elbírálása
   Előterjesztő: polgármester

2018. december 12.
1. Jelentés a lejárt határidejű határozatok végrehajtásáról, valamint tájékoztató a két ülés között végzett munkáról
   Előterjesztő: polgármester
2. Az önkormányzat 2018. évi költségvetési rendeletének módosítása
   Előterjesztő: polgármester
3. Aktuális ügyek

Bodmér Község Önkormányzata
8080 BODMÉR Vasvári Pál u. 58. tel/fax: 22/354-095
e-mail: hivatal@bodmer.hu * www.bodmer.hu

ELŐTERJESZTÉS

A Képviselő-testület 2017. november 29–i nyilvános ülésének
6. napirendi pontjához

Tárgy: 2018. évi belső ellenőrzési ütemterv elfogadása

Az előterjesztést készítette: Zsichla Gergely önkormányzati és társulási irodavezető
Előterjesztő: Katona László polgármester

Tisztelt Képviselő-testület!

A Magyarország helyi önkormányzatairól szóló 2011. évi CLXXXIX. törvény 119. § (3)-(4) bekezdései szerint „a jegyző köteles – a jogszabályok alapján meghatározott – belső kontrollrendszert működtetni, amely biztosítja a helyi önkormányzat rendelkezésére álló források szabályszerű, gazdaságos, hatékony és eredményes felhasználását. A jegyző köteles gondoskodni – a belső kontrollrendszeren belül – a belső ellenőrzés működtetéséről az államháztartásért felelős miniszter által közzétett módszertani útmutatók és a nemzetközi belső ellenőrzési standardok figyelembevételével. A helyi önkormányzat belső ellenőrzése keretében gondoskodni kell a felügyelt költségvetési szervek ellenőrzéséről is." Az utóbbi ellenőrzési forma a tulajdonosi funkcióval összefüggő átfogó vagy általános ellenőrzésként valósul meg.

Bodmér Község Önkormányzata belső ellenőrzési feladatait önállóan látja el, amelyet megfelelő iskolai végzettséggel és szakmai gyakorlattal rendelkező külső szolgáltató, az NGM szakmai nyilvántartásában szereplő belső ellenőr Kiss István végzett 2017. évben.

A költségvetési szervek belső ellenőrzéséről szóló 370/2011. (XII. 31.) Korm. rendelet (továbbiakban: Bkr.) 29. § (1) bekezdése minden költségvetési szerv részére kockázatelemzésen alapuló stratégiai és éves ellenőrzési terv készítését írta elő.

Tekintettel arra, hogy 2015. évben elfogadásra került a 2016-2020 évi stratégiai ellenőrzési terv, a Bkr. 31. § (1)-(4) bekezdéseiben foglaltak szerint a belső ellenőrzési vezető – összhangban a stratégiai ellenőrzési tervvel – összeállítja a tárgyévet követő évre vonatkozó éves ellenőrzési tervet. Az éves ellenőrzési tervnek a stratégiai ellenőrzési terven és a kockázatelemzés alapján felállított prioritásokon, valamint a belső ellenőrzés rendelkezésére álló erőforrásokon kell alapulnia. Az elvégzett kockázatelemzés során magas kockázatúnak minősített területekre az éves ellenőrzési terv készítése során kiemelt figyelmet kell fordítani, és a lehető legrövidebb időn belül ellenőrizni kell.
Az éves ellenőrzési terv tartalmazza:

a) az ellenőrzési tervet megalapozó elemzések és a kockázatelemzés eredményének összefoglaló bemutatását;
b) a tervezett ellenőrzések tárgyát;
c) az ellenőrzések célját;
d) az ellenőrizendő időszakot;
e) a rendelkezésre álló és a szükséges ellenőrzési kapacitás meghatározását;
f) az ellenőrzések típusát;
g) az ellenőrzések tervezett ütemezését;
h) az ellenőrzött szerv, illetve szervezeti egységek megnevezését;
i) a tanácsadó tevékenységre tervezett kapacitást;
j) a soron kívüli ellenőrzésekre tervezett kapacitást;
k) a képzésekre tervezett kapacitást;
l) az egyéb tevékenységeket.

A helyi önkormányzatokról szóló 2011. évi CLXXXIX törvény 119. § (5) bekezdése szerint a helyi önkormányzatra vonatkozó éves belső ellenőrzési tervet a Képviselő-testület előző év december 31-ig hagyja jóvá.

A fentiek figyelembevételével a 2019. évi ellenőrzési tervet az előterjesztéshez mellékelt formában terjesztjük a Képviselő-testület elé.
Kérem a tisztelt Képviselő-testületet az ellenőrzési terv tartalmi részeinek meghatározásához.

Bodmér, 2017. november 21.

Katona László
polgármester

Bodmér Község Önkormányzata Képviselő-testületének
...../2017. (... ...) **határozata**
az önkormányzat 2018. évi belső ellenőrzési tervéről

Bodmér Község Önkormányzatának Képviselő-testülete az önkormányzat 2018. évi éves ellenőrzési tervét a határozat 1. melléklete szerinti tartalommal jóváhagyja.

Határidő: azonnal, beszámoló folyamatos
Felelős: jegyző

1. melléklet

Bodmér Község Önkormányzata éves ellenőrzési terve 2018.
Ezen terv a korábbi években elvégzett ellenőrzések tapasztalatainak és eredményeinek figyelembe vételével készült.

Sor-szám	Ellenőrzendő folyamatok és szervezetek / szervezeti egységek	Az ellenőrzésre vonatkozó stratégia (ellenőrzés célja, tárgya, módszerei, ellenőrzött időszak)	Azonosított kockázati tényezők	Az ellenőrzés típusa	Az ellenőrzés ütemezése	Erőforrás-szükséglet (ellenőri nap)
1.	Átadott pénzeszközök felhasználása Bodmér Község Önkormányzata	**Ellenőrzés célja:** annak megállapítása, hogy a támogatások odaítélése szabályszerűen történt-e, az átadott pénzeszközöket a pályázott célra használták-e, a felhasznált pénzeszközök szabályos elszámolása megtörtént-e. **Ellenőrzés tárgya:** az önkormányzat által átadott pénzeszközök **Ellenőrizendő időszak:** 2016. év **Ellenőrzés módszerei:** elemzés, értékelés, dokumentumok és nyilvántartások vizsgálata.	- Nem megfelelő eljárásrend alkalmazása - jogosulatlan felhasználás - pénzügyi szabálytalanságok valószínűsége, - erőforrás rendelkezésre állása	Pénzügyi és szabályszerűségi	2018. I. negyedév	2

Bodmér Község Önkormányzata
8080 BODMÉR Vasvári Pál u. 58. tel/fax: 22/354-095
e-mail: hivatal@bodmer.hu * www.bodmer.hu

ELŐTERJESZTÉS

A Képviselő-testület 2017. november 29–i nyilvános ülésének 7. napirendi pontjához

Tárgy: Beszámoló a Társulás működéséről

Az előterjesztést készítette: Zsichla Gergely önkormányzati és társulási irodavezető
Előterjesztő: Katona László polgármester

Tisztelt Képviselő-testület!

Magyarország helyi önkormányzatairól szóló 2011. évi CLXXXIX. törvény (Mötv.) 93. § 14. pontja alapján „a társulási megállapodás tartalmazza a társulás működéséről évente legalább egy alkalommal történő beszámolás kötelezettségét". Bodmér Község Önkormányzata a Duna-Vértes Köze Regionális Hulladékgazdálkodási Társulás tagi önkormányzata. A Társulásban ellátott feladatokról 2017. évre vonatkozóan az alábbiakról számolok be:

Duna-Vértes Köze Regionális Hulladékgazdálkodási Társulás
A Társulás rendben elfogadta a 2017. évi költségvetést, a 2016. évi zárszámadást, döntött az önkormányzat saját bevétele és adósságot keletkeztető ügyleteiből eredő fizetési kötelezettségek tekintetében, jóváhagyta a 2017. évi belső ellenőrzési tervet, és elfogadta a 2016. évi belső ellenőri jelentést és az annak megállapításaihoz kapcsolódó intézkedési tervet.

A Társulás tagsága tekintetében ennél a Társulásnál is történt változás: Kisoroszi község csatlakozási kérelmet terjesztett elő, Szigethalom, Szigetszentmiklós és Halásztelek települések pedig bejelentették kiválásukat. A csatlakozást, illetve a kilépést a Társulás Tanács mellett valamennyi tagönkormányzatnak el kellett fogadnia. Bodmér Képviselő-testülete a 2017. június 28-i testületi ülésén hozta meg az erre vonatkozó határozatokat.
A Társulás részére 2017. évben is kellett tagdíjat fizetni, melynek összege Bodmér Község Önkormányzata tekintetében 3.525,- Ft volt.

A Duna-Vértes Köze Regionális Hulladékgazdálkodási Társulás a KEOP-1.1.1. konstrukcióban a társult tagönkormányzatok részvételével, 2017. évben jelentős részben megvalósította a beadott pályázat által biztosított támogatásból a tervezett beruházásokat.
Néhány nagyobb beruházás egyéb problémák miatt elmaradt, ezek a létesítmények egy új EU-s pályázat keretében lesznek megépítve.
Ami közvetlen érinti Bodmér lakosságát, hogy a Csákváron megépült „hulladékudvar" üzemeltetése 2017 májusában megkezdődött. A hulladékudvart egy, a Társulás által kiírt pályázatot elnyert cég üzemelteti. A nyitvatartási időben a cég alkalmazottja veszi át a lakossági hulladékot.
A hulladékudvar heti két nap tart nyitva 2-3 órás időszakban, itt a korábban szelektíven gyűjtött hulladékok helyezhetők el: papír, műanyag, fémhulladék, üveg, továbbá elektronikai és veszélyes hulladékokat is átvesznek térítésmentesen. Kommunális hulladékot nem fogadnak be.
A hulladékudvar megnyitása után a szelektív hulladékgyűjtő szigeteken csak az üveget gyűjtő konténerek maradtak, településünk képét ez jelentősen javítja a korábbi állapotokhoz képest.

Kérem a tisztelt Képviselő-testületet a fenti beszámoló elfogadására.

Bodmér, 2017. november 21.

Katona László
polgármester

Határozati javaslat:

Bodmér Község Önkormányzata Képviselő-testületének
<u>.../2017. (XI. 29.) határozata</u>
a Bodmér Község Önkormányzata társulásban végzett feladatairól szóló beszámoló elfogadásáról

Bodmér Község Önkormányzatának Képviselő-testülete a Duna-Vértes Köze Regionális Hulladékgazdálkodási Társulásban végzett feladatairól szóló 2017. évi beszámolót elfogadja.

Felelős: polgármester
Határidő: azonnal

FV-0879258

FEJÉRVÍZ ZRT

FEJÉRVÍZ Fejér Megyei Önkormányzatok Víz- és Csatornamű Zártkörűen Működő Részvénytársaság

8000 Székesfehérvár, Királysor 3-15. Telefon: (22) 535-800, fax: (22) 315-598

Ezen irat a vállalati központban tárolandó!

LLOYD'S REGISTER · LRQA
ISO 9001 · ISO 14001

Vértesacsa Község Önkormányzata
Kovács Zoltán polgármester úr részére

Vértesacsa
Vörösmarty u. 2.
8089

levelük száma:
ügyintézőjük:
levelünk száma: FV/22013...-1./2017
ügyintézőnk: Staudt István

dátum: 2017. november 16.

Tárgy: **I/72. Vértesacsa, Vértesboglár, Bodmér szennyvízelvezetés és tisztítás-SZV** elnevezésű víziközmű rendszerrel kapcsolatos megállapodási kötelezettség

Tisztelt Polgármester Úr!

Vértesacsa, Vértesboglár, Bodmér települések résztulajdonában lévő **I/72. Vértesacsa, Vértesboglár, Bodmér szennyvízelvezetés és tisztítás-SZV (21-02750-1-003-00-01)** víziközmű rendszerrel kapcsolatban, mint ellátásért felelősök nevében eljárót tájékoztatjuk, hogy a víziközmű szolgáltatásról szóló 2011. évi CCIX. törvény (Vksztv.) 5/G.§-a rendelkezik arról, hogy a víziközmű szolgáltatás hosszú távú biztonsága érdekében víziközmű tulajdonosoknak a jogaik gyakorlásáról megállapodást kell kötniük. A megállapodásban meg kell határoznia víziközmű-rendszeren lévő ellátásért felelősök jogait és kötelezettségeit, ki kell választani az ellátásért felelősök közül az ellátásért felelősök képviselőjét. Az ellátásért felelős önkormányzatok képviselőjét a Vksztv. 5/G.§ (2) bekezdése szerint egyszerű többséggel kell meghatározni úgy, hogy az érintett ellátásért felelősök szavazati aránya a víziközmű-rendszeren fennálló tulajdoni érdekeltség nettó könyv szerinti értékének megfelelően kell, hogy alakuljon:

5/G. § (1) Ha a víziközmű-rendszeren több ellátásért felelős is tulajdonnal rendelkezik (a továbbiakban: közös ellátásért felelősséggel érintett víziközmű-rendszer), akkor az érintettek az ellátásbiztonság követelménye érdekében írásban megállapodnak

a) a víziközmű-rendszerrel kapcsolatban e törvényben és végrehajtására kiadott jogszabályokban az ellátásért felelős számára meghatározott jogok gyakorlása és kötelezettségek teljesítésének módjáról és feltételeiről,

b) az ellátásért felelősök képviseletéről.

(2) Az ellátásért felelősök az (1) bekezdésben meghatározott megállapodást egyszerű többséggel hozzák meg, ahol a szavazati arány az ellátásért felelősök víziközmű-rendszeren fennálló tulajdoni érdekeltsége nettó könyv szerinti értékének megfelelően alakul.

(3) Az (1) bekezdésben meghatározott megállapodást az ellátásért felelősök képviselője az aláírástól számított 30 napon belül megküldi a Hivatalnak.

(4) Ha az (1) bekezdésben meghatározott kérdésben a (2) bekezdés szerint azonos szavazati arány alakul ki, a döntést a tárgyév január 1-jén legnagyobb felhasználói egyenértékkel rendelkező ellátásért felelős szavazata határozza meg.

Az A település 1.sz Főátemelő és nyomóvezetéke, a hozzá tartozó szerelvények, berendezések

Önkormányzat	2010-2016 évi értékesített mennyiség m3	% arány
„A"	252 367	57 %
„B"	190 249	43 %

stb. stb

A csak egy települést kiszolgáló létesítményekre vonatkozóan a finanszírozó önállóan az érintett település.

A fenti táblázatokban a 2010-2016 évek göngyölített értékesített szennyvízmennyiségei, illetve azok arányai vannak feltüntetve. Az adatokat az üzemeltető FEJÉRVÍZ ZRt. minden évben az előző lezárt évi adatok alapján tájékoztatást ad március 31. –ig.

8. Új létesítmények tulajdonba vételére Felek az alábbiakban állapodnak meg, (függetlenül attól, hogy ki a beruházó és milyen forrásból valósul meg):
   a. Osztatlan közös vagyon esetében a vagyonarányok szerint kerül tulajdonba
   b. Megosztott, közösen üzemeltetett vagyon esetében:
      - A több település által is használt létesítmények az eredeti vagyonarány szerint osztatlan közös vagyonként
      - A csak egy települést kiszolgáló létesítmények az adott település önálló vagyonaként

      kerül tulajdonba vételre.

Ez a megállapodás … - egymással teljesen megegyező tartalmú - példányban készült.

Alkalmazása során figyelembe kell venni különösen a *Ptk.*, valamint *a víziközmű-szolgáltatásról szóló 2011. évi CCIX. törvény* rendelkezéseit.

A megállapodás hatályba lépése: a megállapodás elfogadásának napja.

……., 2017. ...

……	……
"A" Önkormányzata Ellátásért felelős	"B" Önkormányzata Ellátásért felelős
……	……
"C" Önkormányzata Ellátásért felelős	"D" Önkormányzata Ellátásért felelős

Jelen szerződést "A" Község Önkormányzat képviselő-testülete a ..... számú határozatával hagyta jóvá.

Jelen szerződést "B" Község Önkormányzat képviselő-testülete a ..... számú határozatával hagyta jóvá.

Jelen szerződést "C" Község Önkormányzat képviselő-testülete a ..... számú határozatával hagyta jóvá.

Jelen szerződést "D" Község Önkormányzat képviselő-testülete a ..... számú határozatával hagyta jóvá.

megállapodás elfogadására és módosítására is. **Ellátásért Felelősök** megállapodnak abban, hogy esetleges szavazati arány egyenlőség esetén döntésüket a tárgy év január 1-jén legnagyobb felhasználói egyenértékkel rendelkező **Ellátásért felelős** szavazata határozza meg.

5. Az Ellátásért felelős önkormányzatok a számukra meghatározott jogokat és kötelezettségeket képviselő-testületi ülésen meghozott határozat útján gyakorolják. Az Ellátásért felelős önkormányzatok minden olyan határozatukat, mely alapján a Képviselő köteles harmadik személyek irányában az Ellátásért felelős önkormányzatokat képviselni, a Képviselő által számukra meghatározott időpontig kötelesek megküldeni a Képviselőnek.

6. Az Ellátásért felelős önkormányzatok a közigazgatási területüket érintő ügyek esetében (például: gerincvezeték bővítés), ügygazdaként kezelik az ügyet, e körben elvégzik a szükséges adminisztrációs és egyéb feladatokat (dokumentumok másolása, postázása, e-mail úton történő elküldése), megkeresik az Ellátásért felelős többi önkormányzatot, indítványozzák az Ellátásért felelős önkormányzatok döntését és az eljárás lezárásaként, valamennyi Ellátásért felelős önkormányzat határozatát megküldik a Képviselőnek, aki a határozatok alapján megállapítja, az ellátásért felelős tulajdonosok határozatai alapján a szavazatok arányát és a 4. pont szerinti döntést.

7. A tervezett felújítási és rekonstrukciós munkák, illetve az esetleges haváriа esemény következtében szükségessé váló munkák költségviseléséről Felek az alábbiakban állapodnak meg: *(Vagy a, vagy b pont!!)*
   a. Osztatlan közös vagyon esetében a vagyonarányok szerint *(Nem a valós használatot tükrözi, nem egyidőben készült művek esetében durván félrevezető lehet, de lehet mennyiség is)*

Önkormányzat	vagyonarány
A	xx,28 %
B	yy,57 %
C	vv %
D	w %

   b. Megosztott, közösen üzemeltetett vagyon esetében *(ez a megoldás a valós használatot tükrözi)*

   A több település által is használt létesítmények (szennyvíztisztító telep / vízműtelepek és hálózati főművek) tekintetében a költségviselés alapjául az üzemeltetés megkezdésétől göngyölített településenkénti értékesített szennyvízmennyiségek arányát tekintik, s ennek arányában a használatban érdekelt önkormányzatok vállalják a tárgyi munkák finanszírozását. E körbe tartozik:

   A szennyvíztisztító telep, /vízműtelepek továbbá valamennyi hálózati irányítástechnikai és vegyszeradagoló eszköz, berendezés

Ellátott település	Halmozott 2010-2016	
	Értékesítés (m3)	arányok %
Vértesacsa	376 939	60,37%
Vértesboglár	194 391	31,14%
Bodmér	53 008	8,49%
Összesen:	**624 338**	**100,00%**

MEGÁLLAPODÁS (minta)

az **I/72. Vértesacsa, Vértesboglár, Bodmér szennyvízelvezetés és tisztítás-SZV** megnevezésű és **21-02750-1-003-00-01** hivatali azonosítóval rendelkező víziközmű-rendszer működtetésének biztonsága érdekében

mely létrejött
:"*A" Önkormányzat* (cím: ..., törzsszám: ..., képviseli: ... polgármester),

"B" Önkormányzat (cím: ..., törzsszám: ..., képviseli: ... polgármester),

"*C" Önkormányzat* (cím: ..., törzsszám: ..., képviseli: ... polgármester),

"*D" Önkormányzat* (cím: ..., törzsszám: ..., képviseli: ... polgármester),

mint **Ellátásért Felelősök** között az alábbi feltételek mellett.

1. **Ellátásért Felelősök** kijelentik, hogy a 2011. évi CCIX. törvény (továbbiakban: Vksztv.) szerint tulajdonosai az **I/72. Vértesacsa, Vértesboglár, Bodmér szennyvízelvezetés és tisztítás-SZV** víziközmű-rendszernek. Jelen **megállapodás tárgya az** Ellátásért felelős önkormányzatok közös tulajdonában lévő közüzemi szennyvízelvezető- és tisztító / vízellátó rendszerrel kapcsolatban az Ellátásért felelős önkormányzatok számára meghatározott jogok gyakorlása és kötelezettségek teljesítésének módja.

2. **Ellátásért Felelősök** kijelentik, hogy a helyi önkormányzatok tulajdonában álló víziközmű a nemzeti vagyonról szóló törvény alapján helyi önkormányzati vagyon korlátozottan forgalomképes törzsvagyonát képzi. Ennek alapján az **Ellátásért felelősök** kinyilvánítják, hogy a tárgyi víziközmű rendszeren a jogok és kötelezettségek "A", "B", "C" és „D" települések önkormányzatait illetik és terhelik.

3. A települési önkormányzatoknak, mint **Ellátásért felelősöknek** kötelessége és joga gondoskodni a közműves ivóvíz ellátásról/közműves szennyvíz elvezetéséről, és -tisztítással kapcsolatos víziközmű szolgáltatási feladatok elvégzéséről a tárgyi *ivóvízellátó/szennyvízelvezető* és -tisztító víziközmű-rendszeren. **Ellátásért Felelősök** kölcsönösen kijelentik, hogy a Vksztv-ben és végrehajtására kiadott jogszabályok rendelkezésein túl az ellátásért felelősök számára meghatározott jogokat és kötelezettségeket a víziközmű-üzemeltetési jogviszony alapjául szolgáló a /vagyonkezelési vagy bérleti-üzemletetési/ szerződés határozza meg.

4. **Ellátásért Felelősök** a Vksztv. 5/G § (1) b) alapján kijelentik, hogy a víziközmű-rendszerre vonatkozóan ..... Önkormányzatát jelölik ki, mint képviseletükben eljáró **Ellátásért Felelőst. Ellátásért Felelősök.** Megállapodnak abban, hogy a ..... víziközmű-rendszer működtetésével kapcsolatos határozataikat egyszerű többséggel hozzák, ahol a szavazati arányt az ellátásért felelősök víziközmű-rendszeren fennálló tulajdoni érdekeltsége nettó könyv szerinti értéke / vagy felhasználói egyenértéke határozza meg. A döntéshozatali rend vonatkozik jelen

(5) A közös ellátásért felelősséggel érintett víziközmű-rendszer tulajdonosai eltérő megállapodás hiányában a víziközmű-rendszeren fennálló tulajdoni érdekeltségük nettó könyv szerinti értéke arányában viselik az ellátásért felelős számára meghatározott feladatokkal járó terheket.

Felhívjuk szíves figyelmüket erre a kötelezettségükre, mivel nincs tudomásunk arról, hogy az elvárt megállapodást megkötötték. Amennyiben van már megállapodásuk, úgy kérjük, hogy azt részünkre is szíveskedjenek megküldeni.

Ha még nem kötötték meg a megállapodást, Társaságunk az egyéb ügyekhez hasonlóan felajánlja a segítségét.
A fentiek alapján, mint ellátásért felelősök nevében eljáró Önkormányzatnak, mellékelten megküldünk egy mintát, mely társaságunk elképzeléseit, javaslatait tartalmazza, melytől természetesen döntésük szerint eltérhetnek.

A jogszabály konkrét határidőt nem jelöl meg, de várható hogy a Magyar Energetikai és Közmű-szabályozási Hivatal a teljesítést ellenőrizni fogja, s ha az Önök részéről mulasztást állapít meg, akár bírságot szabhat ki.

Tájékoztatásként az érintett ellátásért felelősöknek (a résztulajdonban szereplő többi Önkormányzatnak) is megküldjük levelünket és a megállapodás mintát.

Melléklet elektronikusan megküldve: megállapodás minta

Tisztelettel:

Karászi Gáspár
műszaki vezérigazgató-helyettes

FEJÉRVÍZ ZRt. 2. SZÉKESFEHÉRVÁR, KIRÁLYSOR 3-15. 8000 FEJÉRVÍZ FEJŐ MEGYEI ÖNKORMÁNYZATOK VÍZ- ÉS CSATORNAMŰ ZÁRTKÖRŰEN MŰKÖDŐ RÉSZVÉNYTÁRSASÁG

Staudt István
üzemeltetési főmérnök

Kapják: Címzett, Irattár
Elektronikusan kapják: Érintett önkormányzatok tájékoztatásként
(Vértesboglár Község Önkormányzata, Bodmér Község Önkormányzata), Üzemviteli O., Bicskei Üm.

2017 NOV 15.

FEJÉRVÍZ ZRT

FEJÉRVÍZ Fejér Megyei Önkormányzatok Víz- és Csatornamű Zártkörűen Működő Részvénytársaság

8000 Székesfehérvár, Királysor 3-15. Telefon: (22) 535-800, fax: (22) 315-598

LLOYD'S REGISTER · LRQA ISO 9001 · ISO 14001

levelük száma:
ügyintézőjük:
levelünk száma: FU/22495-1/2017
ügyintézőnk: Kalapács Krisztina

Vértesacsa Község Önkormányzata
Kovács Zoltán polgármester úr részére

Vértesacsa
Vörösmarty Mihály u. 2.

8089

dátum: 2017. november 21.

---

tárgy: Vértesacsa szennyvíztelep egyesített műtárgyában meghibásodott ABS típusú keverő szivattyú cseréje (havária)

Tisztelt Polgármester Úr!

Tájékoztatjuk a T. Polgármester urat, mint a Vértesacsa, Vértesboglár, Bodmér Szennyvizelvezetés és -tisztitás – SZV megnevezesű es 21-02750-1-003-00-01 hivatali azonositóval jelölt szennyvízelvezető és tisztító rendszer ellátásért felelősök nevében eljáró Önkormányzat képviselőjét, hogy Vértesacsa szennyvíztelep egyesített műtárgyában meghibásodott az ABS RW 4023 A 30/8 EC típusú keverő szivattyú.
Tartalék szivattyúval nem rendelkezünk, jelenleg egy házi átemelő szivattyúval oldjuk meg a keverést, mely nem tölti be a keverő funkcióját.
Társaságunk Gépészeti Üzemmérnöksége a meghibásodott szivattyút a szakszervizbe szállította. A szakszerviz megküldte társaságunk részére a meghibásodott szivattyú javítására vonatkozó árajánlatot. (1.sz. melléklet)
A javítási költségek az árajánlatban foglaltak alapján jóval meghaladják az új szivattyú beszerzési árát, melynek értelmében a keverő szivattyú javítása gazdaságtalan.(2.754.630,-Ft+Áfa)
Társaságunk a Xylem és a Zultzer Pumpen Kft-től kért árajánlatot új keverő szivattyú beszerzése érdekében, melyeket mellékelünk az Önkormányzat részére. (2.sz. melléklet)
A Zultzer Pumpen Kft. által adott árajánlat alapján a keverő bekerülési költsége 1.107.990,-Ft+Áfa, melyet árban és műszakilag is megfelelőnek tartunk.
A gép üzemeltetése a telep normál üzemmenetének elengedhetetlen része, a szennyvíztelep folyamatos és megbízható üzemének biztosítása érdekében haladéktalanul szükséges a szivattyú beszerzése.

Várható költségek:

1 db SULZER RW 4023-A30/8 EC keverő beszerzése	1.107.990,-Ft+Áfa
1 db szivattyú beépítése és beüzemelése	43.000,-Ft+Áfa
Mindösszesen	**1.150.990,-Ft+Áfa**

Költségek megoszlása		
Keverő szivattyú beszerzése és beüzemelése 1.150.990 ,-Ft+Áfa		
Vértesacsa 60 %	Vértesboglár 31 %	Bodmér 9 %
690.594,-Ft+Áfa	356.807,-Ft+Áfa	103.589,,-Ft+Áfa

A 2011. CCIX. törvény a viziközmű-szolgáltatásról 30.§ (1) szerint Az ellátásbiztonság fenntartása érdekében a viziközmű-szolgáltató elvégzi azokat a hibajelleggel, váratlanul felmerülő beavatkozásokat, amelyek a számvitelről szóló törvény (a továbbiakban:Szt.) rendelkezései értelmében az értéknövelő felújítások körében számolhatók el.

30.§ (2) A viziközmű-szolgáltató – az (1) bekezdésben foglaltakon túl – elvégez a felújítás körébe tartozó bármely olyan beavatkozást is, amely elmaradása az ellátás biztonságát veszélyeztetné vagy egyéb kárveszély felmerülésével közvetlenül fenyeget.

30.§ (4) Az (1) és (2) bekezdés szerinti felújítási beavatkozások szükségének felismerését követően a viziközmű-szolgáltató az ellátásért felelőst haladéktalanul tájékoztatja. Az ellátásért felelős az elvégzett munkálatok indokolt költségeit megtéríti.

A 2011. CCIX. törvény a viziközmű-szolgáltatásról 30.§ (4) értelmében a fenti üzemelést gátló, havária jellegű meghibásodásokról tájékoztatjuk az Önkormányzatot. A keverő szivattyút társaságunk megrendelte, a tényleges költségek elszámolása a használati díj terhére történik. A munkák befejezése után a teljesítmény igazolások alapján kiállított számlát az Önkormányzatok részére megküldjük.
A GFT módosításról írásban tájékoztatjuk a Magyar Energetikai és Közmű – szabályozási Hivatalt.

Melléklet: 2 db árajánlat
1 db javítási árajánlat

Tisztelettel

Karászi Gáspár
műszaki vezérigazgató-helyettes

FEJÉRVÍZ ZRt. 2. 8000 SZÉKESFEHÉRVÁR, KIRÁLYSOR 1.

Staudt István
üzemeltetési főmérnök

Kapják: Címzett, Vértesboglár és Bodmér Önkormányzatai, Irattár
Elektronikusan kapják: Üzemviteli O., Bicske Üm., Árképzési cs.,Gépészeti üm., Előadó

1. sz. MELLÉKLET

ÁRAJÁNLAT

Szállító:	Vevő:
Zultzer Pumpen Kft. 1046 Budapest Kiss Ernő u. 1-3. Adószám: 12188884-2-41 Számlaszám: 18203136-06021433-40010017 Telefon: 06-1-231-60-70 Lyócsa Kristóf (+36-20/510-11-47, abs.lyocsakristof@zultzerpumpen.hu)	**FEJÉRVÍZ ZRT.** 8000 Székesfehérvár Királysor 3-15. Szamosi László, +36 30 300 2950

Fizetés módja:	Árajánlat kelte:	Érvényes:	Sorszám
Átutalás	2017.11.14.	2017.12.14.	**AJ5922**

Megjegyzés:

Munkaszám: LK/2017/000015

Tisztelt Címzett!

Köszönettel vettük ajánlatkérését, amelyre a következőkben adjuk meg műszaki-, szállítási és árajánlatunkat a kért berendezésekre.

Cikkszám	Megnevezés	Menny.	Nettó egys.	Nettó érték
65000772	Szivattyú alkatrészek, Stator RW400 A30/8-42 állórész	**1** db	**900 540**	900 540
31000275	Keverő alkatrészek, MOTORG.RW400 A 40/ 8 EC motorház	**1** db	**597 870**	597 870
65010579	Szivattyú alkatrészek, WELLE RW400 A 40/ 8 EC 1.4021 Forgórész	**1** db	**1 205 460**	1 205 460
11110096	Szivattyú alkatrészek, csúszógyűrűs tengelytömítés; 30mm MG1 SiC-SiC UC	**1** db	**50 760**	50 760

Nettó érték	ÁFA érték	Bruttó érték
2 754 630 Ft	743 750 Ft	3 498 380 Ft

Szállítási határidő: megrendelés után várhatóan kb.4-6 hét, pontos időpont a gyári visszaigazolás után.

Fizetési feltételek: átutalás

Ajánlat érvényessége: 30 naptári nap.

Garancia: 24 hónap.

Paritás: a Zultzer Pumpen Kft. budapesti raktárában.

Egyéb: Az itt nem szabályozott kérdésekben a Zultzer Pumpen Kft. Általános Szállítási Feltételei az irányadóak, melyet igény esetén elküldünk Önöknek.

Az ajánlat nem érvényes, amennyiben a szivattyúk/berendezések Magyarországon kívül kerülnek üzembe helyezésre. Szavatossági és jótállási kötelezettséget kizárólag Magyarországon üzembe helyezett szivattyúkra/berendezésekre vállalunk.

Árut kiadni csak akkor áll módunkban, ha az áruátvevő a megrendelésen található cég alkalmazottja és a megrendelő cég bélyegzőjével igazolja az áru jogos átvételét. Ha az áruátvevő a megrendelő cég megbízottja, fuvarozója, akkor írásos meghatalmazással, megbízási szerződéssel kell igazolja jogosultságát az áru átvételére. Amennyiben az áruátvevő nem rendelkezik bélyegzővel, meghatalmazással, akkor a cég központjából az áru átvétele előtt faxon kérünk írásos meghatalmazást, igazolást, az áruátvevő jogosultságára vonatkozóan.

Üdvözlettel:

Lyócsa Kritóf
Szervíz és ügyfélkapcsolati vezető

2. sz. melléklet

ÁRAJÁNLAT

Szállító:	Vevő:
Zultzer Pumpen Kft. 1046 Budapest Kiss Ernő u. 1-3. Adószám: 12188884-2-41 Számlaszám: 18203136-06021433-40010017 Telefon: 06-1-231-60-70 Lyócsa Kristóf (+36-20/510-11-47, abs.lyocsakristof@zultzerpumpen.hu)	**FEJÉRVÍZ ZRT.** 8000 Székesfehérvár Királysor 3-15. Szamosi László, +36 30 300 2950

Fizetés módja:	Árajánlat kelte:	Érvényes:	Sorszám
Átutalás	2017.11.13.	2017.11.21.	**AJ5913**

Megjegyzés:

Munkaszám: LK/2017/000013

Cikkszám	Megnevezés	Menny.	Nettó egys.	Nettó érték
M41.311.2N1.111.111	Keverő, SULZER RW 4023-A30/8 EC 10M kábel	1 db	**1 107 990**	1 107 990

Nettó érték	ÁFA érték	Bruttó érték
1 107 990 Ft	299 157 Ft	1 407 147 Ft

xylem
Let's Solve Water

Címzett: SZAMOSI LÁSZLÓ

FEJÉRVÍZ ZRT
SZÉKESFEHÉRVÁR
KIRÁLYSOR 3-15.
8001

Fax szám: +3622315598
Önök hiv.száma:

Árajánlat száma **642221/1/2**
Árajánlat dátuma 2017-11-16
Projekt megnevezése Fejérvíz 2017

Xylem Water Solutions Magyarország Kft.
2045 Törökbálint, Tópark u. 9.
Fax : 23/415-640
Tel.: 23/445-700
Adószám: 10489299-2-13
Mi referensünk: Mádi Péter
Tel.: 70/7783-117
e-mail: xylem.kft@xyleminc.com

Kódok: MP W T
Oldalak száma: 2

Tisztelt Ügyfelünk!

Megköszönve érdeklődését, az alábbiakban közöljük árajánlatunkat:

Szállítási cím : Partner telephelyére Xylem Water Solutions Magyarország Kft. által vagy a partner által megadott szállítási címre. Kérjük rendelés esetén adják meg kapcsolattartójuk elérhetőségét!

Szállítási határido : Megrendeléstől számított 2-4 hét. Rövidebb szállítási határidő miatt, kérjük egyeztessenek.

Garancia : A termék kiszállításától 24 hónapra kiterjesztve

Érvényesség : 30 napig

Fizetési feltétel: : 30 napos átutalás

Nettó ajánlati ár:	**1 797 455**	**HUF**
ÁFA 27%:	**485 313**	**HUF**
Bruttó ár:	**2 282 768**	**HUF**

Reméljük ajánlatunkat kedvezőnek ítéli, várjuk megrendelését.
Kérjük megrendelésében hivatkozzék ajánlatszámunkra!

Üdvözlettel:

Török Balázs
+36-70-778-3106

xylem
Let's Solve Water

Árajánlat száma **642221/1/2**
Árajánlat dátuma 2017-11-16
Projekt megnevezése Fejérvíz 2017

SR 4600 keverö

POZ	Cikkszám/Megnevezés	Menny.	Egys. Ár	Összesen HUF
000	**A keverö pontos méretezéséhez a medenceméretet és a fluidum fizikai/kémiai paramétereit** szíveskedjenek megadni, ezen adatok hiányában, a keveredés megfelelő hatásfokát illetően cégünk garanciát nem vállal.			
010	4640.412-0079 **SR 4640.412 2,5 kW** Búvárkevero, vezetocsöves beépítéshez Propeller kód: 083716SJ sugárgyuruvel Névleges teljesítmény: 2,5 kW Névleges feszültség: 400 V, 3 fázisú, 50 Hz Kábel: 10 m SUBCAB 4G2,5+2x1,5 mm2 Anyagminoség: rozsdamentes acél (ASTM 304)	1	**1 389 300**	**1 389 300**
020	41-4000002203/X **Tartószerk. 4640, 6/KO6 m, AISI 304, fhüvellyel**	1	**408 155**	**408 155**
	SR 4600 keverö		**Nettó ár összesen**	**1 797 455**

Nettó ajánlati ár összesen	**1 797 455**
ÁFA 27%	**485 313**
Bruttó ár	**2 282 768**

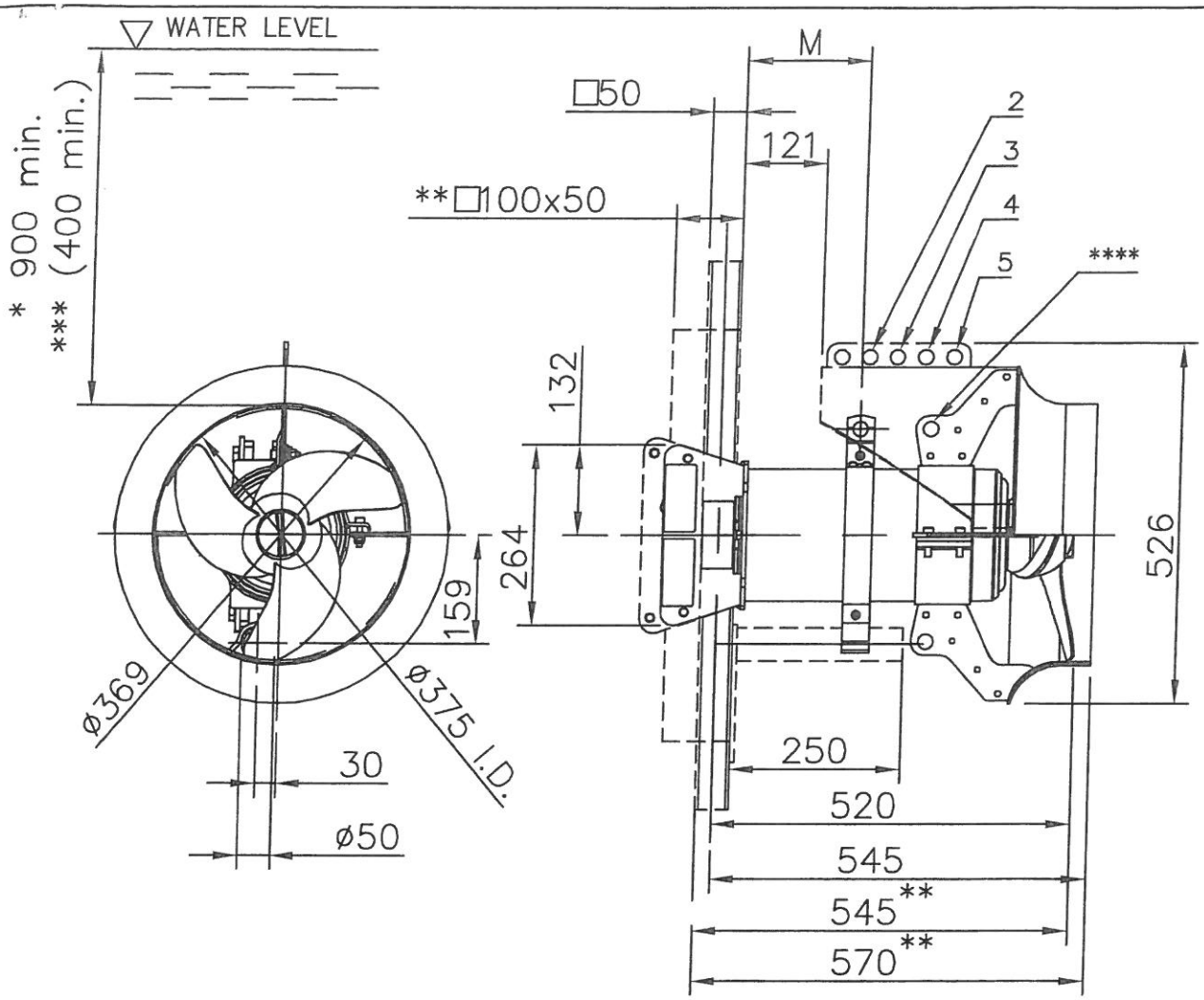

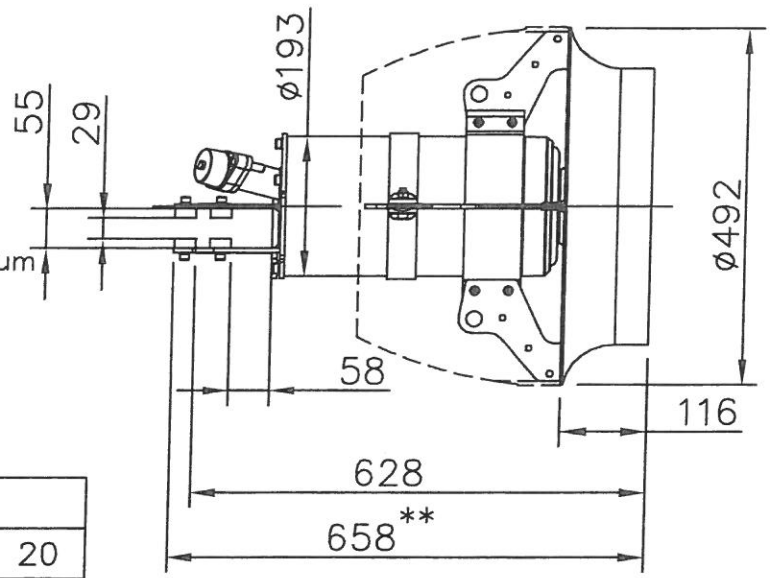

* Guideline value, recommended minimum submergence can be lower.
Contact Xylem Water Solutions for more information.
*** With vortex protection shield.

** Optional

Dimensional chart					
A°	−20	−10	0	10	20
H	531	486	492	486	531
L	695	668	628	668	695
M with jetring	155	175	205	228	****
Hole ø22	–	2	3	4	5

TOLERANCE: UNLESS OTHERWISE SPEC. ±5

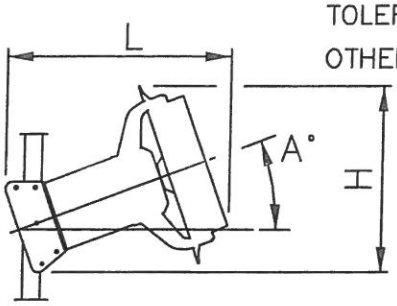

Weight (kg)
Mixer
70

AUTOCAD DRAWING	Denomination: Dimensional drwg SR 4640 Single guide bar, Jetring	Drawn by: IW	Checked by:	Date: 131014
		Scale: 1:10		Reg no: 5499
		5998500		15

BODMÉR

TELEPÜLÉSKÉPI RENDELET

MUNKAKÖZI ANYAG

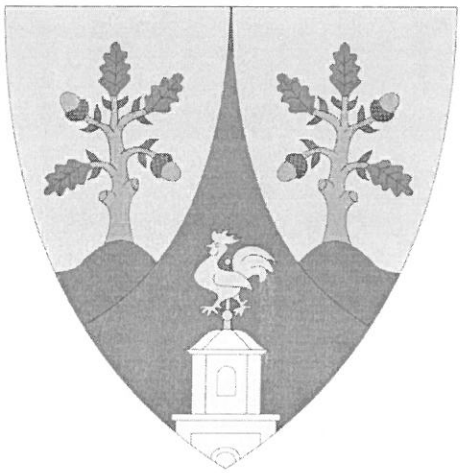

Megbízó:

Bodmér Község Önkormányzata
Katona László, polgármester
8080 Bodmér, Vasvári Pál u. 58.

Tervező:
Völgyzugoly Műhely Kft
2083 Solymár, Bimbó utca 20.
Tel: 06-1-439-04-90
Mobil: 06/70-938-3224, 06/20-913-8575
www.vzm.hu, vzm@vzm.hu

2017. november

VZM 1382/17
Bodmer_TKR_munk_171108

Aláírólap

Településrendezés	**Ferik Tünde** vezető településrendező tervező TT/1 13-1259
	Kéthelyi Márton okl. tájépítészmérnök TK 01-5282 tájvédelmi szakértő
Munkatárs	**Sipos Noémi** okl. tájépítészmérnök

BEVEZETŐ

A 2017. év számos változást hozott a településfejlesztés és -rendezés területén. 2017. január 1-én hatályba lépett a településfejlesztési koncepcióról, az integrált településfejlesztési stratégiáról és a településrendezési eszközökről, valamint egyes településrendezési sajátos jogintézményekről szóló 314/2012. (XI.8.) Kormányrendelet (a továbbiakban: Eljr.) módosítása, valamint az év folyamán többször módosult a településkép védelméről szóló 2016. évi LXXIV. törvény (a továbbiakban: Tktv.). A jogszabályváltozásokkal két új tervműfaj lépett életbe: **a településképi arculati kézikönyv (TAK), valamint a településképi rendelet (TKR).**

A Tktv. 16.§ (2) bekezdése alapján a helyi önkormányzat képviselő-testületének **legkésőbb 2017. december 31. napjáig meg kell alkotnia a TKR-t és a TAK-ot.**

A készülő TAK és TKR célja

A **TAK** szemléletformáló célt szolgál, mely a településképi követelményeket alapozza meg. Ebben kell meghatározni a település településkaraktert meghatározó településképi jellemzőit, a településképi szempontból egymástól jól elkülönülő településrészeket arculati jellemzőikkel és értékeikkel, a településkép minőségi formálására vonatkozó javaslatokat, valamint a településképhez illeszkedő építészeti elemeket.

A **TKR** állapítja meg a helyi építészeti örökség területi és egyedi védelmét, a településképi szempontból meghatározó területeket, valamint a településképi követelményeket. A TKR megalapozására a TAK szolgál.

A TKR és a helyi építési szabályzat (a továbbiakban: HÉSZ) mellérendelt viszonyban áll egymással. A két rendelet célja, szerkezete és tartalmi felépítése is eltérő, de a két rendeletnek összhangban kell állnia egymással.

A TKR a **„Hogyan és milyet lehet építeni?"** kérdésre, míg a HÉSZ a **„Hová, mit és mekkorát lehet építeni?"** kérdésre ad válaszokat.

A TKR kizárólag:

- **a helyi védelmet, a védelem elrendelését és megszüntetését,**
- **a településképi szempontból meghatározó területeket,**
- **a településképi követelményeket,**
- **a településkép-érvényesítési eszközökkel kapcsolatos részletszabályokat, illetve**
- **a településképi önkormányzati támogatási és ösztönző rendszer alkalmazásával kapcsolatos részletszabályokat**

állapíthatja meg.

A TKR tartalmi elemei nem kötelezően meghatározandó elemek, ezért a TKR megalkotása előtt meghatározandó, hogy mi az elérni kívánt cél, és a szabályozási elemek alkalmazásához milyen eszközök állnak az önkormányzat rendelkezésére.

A településen jelenleg is hatályos rendeletek településképi szabályozásra vonatkozó előírásait a TKR megalkotása során figyelembe kell venni, annál is inkább, mert a TKR elfogadásával egy időben ezen rendeleteket, illetve a HÉSZ vonatkozó tartalmi elemeit hatályon kívül kell helyezni. Ezek a rendelkezések azonban nem emelhetők át automatikusan a TKR-be, mivel a vonatkozó országos keretszabályokban változások történtek, így a jogfolytonosság biztosítása mellett a magasabb szintű jogszabályi követelményeknek való megfelelésről is gondoskodni szükséges.

Jelen dokumentáció **a TKR munkaközi anyaga**, amit Bodmér község Önkormányzata kap meg véleményezés céljából.

BODMÉR KÖZSÉG ÖNKORMÁNYZAT KÉPVISELŐ-TESTÜLETÉNEK .../2017. (... ...) ÖNKORMÁNYZATI RENDELETE A TELEPÜLÉSKÉP VÉDELMÉRŐL

Bodmér Község Önkormányzat Képviselő-testülete a településkép védelméről szóló 2016. évi LXXIV. törvény 12. § (2) bekezdésében kapott felhatalmazás alapján, a Magyarország helyi önkormányzatairól szóló 2011. évi CLXXXIX. törvény 23. § (5) bekezdés 5. pontjában és az épített környezet alakításáról és védelméről szóló 1997. évi LXXVIII. törvény 57. § (2)-(3) bekezdésében meghatározott feladatkörében eljárva a következőket rendeli el:

I. FEJEZET
BEVEZETŐ RENDELKEZÉSEK

1. A rendelet célja és hatálya

1.§ (1) E rendelet célja Bodmér Község sajátos településképének társadalmi bevonás és konszenzus által történő védelme és alakítása:

a) a helyi építészeti örökség területi és egyedi védelem (a továbbiakban: helyi védelem) meghatározásával, a védetté nyilvánítás és a védelem megszüntetésének szabályozásával;
b) településképi szempontból meghatározó területek meghatározásával;
c) településképi követelmények meghatározásával;
d) településkép-érvényesítési eszközök szabályozásával,
e) településképi önkormányzati támogatási és ösztönző rendszer alkalmazásával.

(2) E rendelet mellékletei:

1. melléklet: Településkép szempontjából meghatározó területek, s a település védett értékei
2. melléklet: Kérelem településképi bejelentési eljáráshoz

(3) E rendelet függelékei:

1. függelék: Emlékeztető településképi szakmai konzultációról
2. függelék: Telepítésre nem javasolt növények listája

2. Értelmező rendelkezések

2.§ (1) E rendelet alkalmazása során:

a) **Cégtábla:** a vállalkozási tevékenységet folytató ingatlanon elhelyezett cégér, címtábla, cégfelirat, címfelirat, amely a vállalkozás nevét és székhelyét, logóját vagy egyéb adatait tartalmazza.
b) **Üvegezett világító reklámtábla**: függőleges elhelyezésű üvegezett berendezés, amely legfeljebb 2 m^2 reklámközzétételre alkalmas felülettel rendelkezik.
c) **Egyéb grafikai elem:** A vállalkozással kapcsolatos egyéb információ, adatközlés, ábra, felirat.
d) **Galérianövényzet:** vízfolyásokat kísérő természetes növénytársulás.
e) **Háromszintes növényállomány**: cserje- és faszintet is tartalmazó növénytársulás.
f) **Helyi védett épület (H1)**: helyi egyedi védelem alatt álló olyan épület, építmény, amely a hagyományos településkép megőrzése érdekében, továbbá építészeti, településtörténeti, helytörténeti, régészeti, művészeti vagy ipartörténeti szempontból jelentős alkotás.
g) **Helyi védett épületrész (H2):** védetté nyilvánított olyan épületelem, amely olyan épületen található, mely nem áll helyi védelem alatt. Védett épületrész lehet az épület tömege, homlokzata, tetőzete, portálja, díszítményei, anyaghasználata, színezése illetve különleges tartószerkezete.
h) **Közterületi eligazodást segítő, tájékoztató tábla**: közérdekű információt nyújtó olyan közterületi jelzés, amelynek funkciója idegenforgalmi eligazítás, közösségi közlekedési szolgáltatásról tájékoztatás, vagy egyéb közérdekű tájékoztatás;
i) **Molinó**: olyan, nem merev anyagból készült hordozófelületű hirdetmény, amely falra vagy más felületre, illetve két felület között van kifeszítve oly módon, hogy az nem képezi valamely építmény homlokzatának tervezett és engedélyezett részét.
j) **Önkormányzati faliújság:** az önkormányzat által a lakosság tájékoztatása céljából létesített és fenntartott, elsődlegesen az önkormányzat testületei, szervei, tisztségviselői tevékenységéről a lakosságot tájékoztató berendezés, mely az önkormányzat működését szolgáló épületek homlokzatán kerül elhelyezésre és mely a közérdekű tájékoztatási célt meghaladóan reklámok közzétételére is szolgálhat;

k) **Önkormányzati hirdetőtábla:** az önkormányzat által a lakosság tájékoztatása céljából létesített és fenntartott, elsődlegesen a település élete szempontjából jelentős információk, közlemények, tájékoztatások, így különösen a település életének jelentős eseményeivel kapcsolatos információk közzétételére szolgáló, közterületen elhelyezett tábla, mely a közérdekű tájékoztatási célt meghaladóan reklámok közzétételére is szolgálhat;

l) **Zöldsáv:** az a növényültetésre alkalmas sáv, amely legalább 1,0 m szélességű, alkalmas utcaszakaszonként a 8,0 m-enkénti tőtávolsággal ültetendő fasor elhelyezésére.

II. FEJEZET
A HELYI VÉDELEM

3. A helyi védelem alá helyezésnek és a helyi védelem megszűnésének szabályai

3.§ (1) A helyi védelem alá helyezési vagy annak megszüntetése iránti eljárást bármely természetes személy, jogi személy vagy jogi személyiséggel nem rendelkező szervezet kezdeményezheti írásban.

(2) A helyi védelem alá helyezést kezdeményező javaslatnak tartalmaznia kell:
a) a helyi védelemre javasolt építészeti örökség megnevezését, egyedi védelem esetén a címét és helyrajzi számát,
b) a helyi védelem alá helyezés kezdeményezésének indoklását,
c) a kezdeményező megnevezését, lakcímét vagy székhelyét, egyéb elérhetőségét,
d) a helyi védelemre javasolt építészeti örökséget bemutató értékvizsgálatot.

(3) A helyi védelem megszüntetésére vonatkozó kezdeményezésnek tartalmaznia kell:
a) a helyi védett érték megnevezését, egyedi védelem esetén címét és helyrajzi számát,
b) a helyi védelem megszüntetésére irányuló kezdeményezés indokolását,
c) a kezdeményező megnevezését, lakcímét vagy székhelyét, egyéb elérhetőségeit,
d) a helyi védelem megszüntetését alátámasztó szakvéleményt.

(4) Amennyiben a helyi védelem alá helyezést vagy annak megszüntetését kezdeményező javaslat nem tartalmazza a jelen rendeletben meghatározott kellékeket, a polgármester a kezdeményezőt 15 naptári napos határidővel hiánypótlásra hívja fel. Amennyiben a hiánypótlási felhívás eredménytelenül eltelik a polgármester a javaslatot érdemi vizsgálat nélkül elutasítja.

(5) A polgármester intézkedhet az értékvizsgálat kiegészítéséről, vagy önálló értékvizsgálat készítéséről.

(6) A helyi védelem alá helyezési vagy a helyi védelem megszüntetése iránti eljárásban érdekeltnek kell tekinteni:
a) a javaslattal érintett földrészlet, ingatlan tulajdonosát,
b) műalkotás esetén az alkotót vagy a szerzői jog jogosultját,
c) a kezdeményezőt.

(7) A helyi védelem alá helyezés vagy a helyi védelem megszüntetése iránti eljárás kezdeményezéséről, az értékvizsgálat vagy szakvélemény közzétételével egyidejűleg, az önkormányzat honlapján 15 napon belül tájékoztatást kell közzétenni, továbbá helyi egyedi védelemre irányuló kezdeményezés esetén írásban értesíteni kell az 3.§ (6) bekezdés szerinti érdekelteket.

(8) A kezdeményezéssel kapcsolatban az érdekeltek egyedi védelem esetén az értesítés átvételét követő 15 napon belül írásban észrevételt tehetnek.

(9) A helyi védelem alá helyezésről vagy a helyi védelem megszüntetéséről a képviselő-testület:
a) a helyi védelem alá helyezés elrendelését vagy megszüntetését megalapozó értékvizsgálat vagy szakvélemény és
b) az 3.§ (6) bekezdésben meghatározott érdekeltek észrevételeinek
figyelembevételével dönt.

(10) A helyi védelem alá helyezéssel vagy a helyi védelem megszüntetésével kapcsolatos képviselő-testületi döntésről írásban értesíteni kell az 3. § (6) bekezdés szerinti érdekelteket.

(11) A helyi védelem alá helyezést, illetve a helyi védelem törlését elrendelő önkormányzati döntés hatályba lépésétől számított 15 napon belül a jegyző kezdeményezi az ingatlanügyi hatóságnál a védelem jogi jellegként való feljegyzését, vagy a védelem ingatlan-nyilvántartásból való törlését.

(12) Ha egy helyi védelem alatt álló érték országos védelem alá kerül, annak közzétételével egyidejűleg a helyi védelem megszűnik. Ebben az esetben a jegyző kezdeményezi az ingatlanügyi hatóságnál a helyi védelem ingatlan-nyilvántartásból való törlését.

4. A helyi védett értékek megjelölése

4.§ Az Önkormányzat a helyi egyedi védelem alatt álló értéket - annak értékeit nem sértő módon, de a közterületről jól láthatóan - az e célra rendszeresített, egységes táblával megjelölheti.

5. A helyi védelem alatt álló értékek nyilvántartása

5.§ A helyi védelem alá helyezett értékek nyilvántartásának vezetéséről a jegyző a külön jogszabályban foglaltak szerint gondoskodik.

6. A helyi egyedi védelemmel kapcsolatos szabályok

6.§ (1) Helyi egyedi védelem alatt állnak a 2. mellékletben meghatározott értékek.
(2) A helyi egyedi védelem alatt álló érték karbantartása, állapotának megóvása a tulajdonos kötelezettsége.
(3) A helyi egyedi védelem alatt álló érték megfelelő fenntartását és megőrzését megfelelő használattal kell biztosítani.
(4) Helyi egyedi védelem alatt álló érték nem bontható le.
(5) Helyi védelem alatt álló műtárgyak közül a kereszt, szobor, emlékmű áthelyezhető.

7.§ (1) A helyi egyedi védelem alatt álló építmények eredeti külső megjelenését:
a) egészének és részleteinek külső geometriai formáit, azok rész és befoglaló méreteit,
b) eredeti anyaghatását egészében és részleteiben,
c) ha ismert eredeti színhatását, ha nem ismert a feltételezhetően hasonló színhatását,
d) az eredeti épület tartozékait és felszerelését

az értékvizsgálattól függően az e rendeletben foglaltak figyelembe vételével kell megőrizni és helyreállítani.
(2) Ha a helyi egyedi védelem alatt álló építmény egy részét vagy részletét korábban az eredetitől eltérő megjelenésűvé alakították át, az építmény egészére vagy lehatárolható - az átalakított részt is magában foglaló - részegységére kiterjedő felújítás során azt
a) az eredeti állapotnak megfelelően, vagy
b) ha az átalakított rész eredeti állapotára vonatkozó dokumentum nem lelhető fel és azt következtetésekkel sem lehet valószínűsíteni, a homlokzatot a megfelelően megmaradt eredeti elemeinek, vagy hasonló stílusú épülethomlokzatok, eredeti és analóg formaelemeinek alkalmazásával kell helyreállítani.

III. FEJEZET
A TELEPÜLÉSKÉPI SZEMPONTBÓL MEGHATÁROZÓ TERÜLETEK

7. A településképi szempontból meghatározó területek megállapítása

8.§ Bodmér területén az arculati kézikönyvben eltérő karakterű területként megállapított településképi szempontból meghatározó területek (a továbbiakban: MT) lehatárolását az 1. melléklet tartalmazza, amelyek az alábbiak:

a) Bodmér-víz menti lakóterületek	(B)
b) Klasszikus lakóterületek	(K)
c) Településközpont	(T)
d) Falusias, állattartó területek	(F)
e) Egyéb, beépítésre nem szánt területek	(E)

8. A településképi szempontból meghatározó területek szabályai

9.§ (1) Ha a helyi védett értékre előírt településképi követelmény az - a helyi védett érték elhelyezkedése szerinti - MT-re vonatkozó előírással nem ellentétes, a védett értékekre és az MT-re vonatkozó településképi követelmények együttesen alkalmazandók. Ha ellentétes, akkor a helyi védett értékre előírt településképi követelményt kell figyelembe venni.

(2) Az általános településképi követelmények az összes MT-re vonatkoznak - amennyiben az MT előírásai másképp nem rendelkeznek.

IV. FEJEZET
A TELEPÜLÉSKÉPI KÖVETELMÉNYEK

9. A helyi védett értékekre vonatkozó egyedi építészeti követelmények

10.§ (1) A helyi védett épületen (H1) állagmegóvási munkák végzése, felújítás, helyreállítás, korszerűsítés, tetőtérbeépítés, bővítés során az eredeti épület anyaghasználatát, léptékét és formavilágát használó, vagy ahhoz illeszkedő építészeti megoldások alkalmazhatók.

(2) Helyi védett épületen (H1) történő állagmegóvási munka végzésénél, felújításnál, helyreállításnál, korszerűsítésnél, tetőtérbeépítésnél, bővítésnél

a) az épület jellegzetes tömegét, tömegkapcsolatait eredeti formában és arányban kell fenntartani, bővítés esetén a meglévő és új épülettömegek arányai, formái és anyaghasználatai illeszkedjenek egymáshoz,

b) az épületnek a közterületről látható homlokzatán meg kell tartani, illetve szükség esetén az eredeti állapotnak megfelelően vissza kell állítani:

ba) a homlokzat felületképzését;

bb) a homlokzat díszítő elemeit;

bc) a nyílászárók formáját, azok jellegzetes szerkezetét, az ablakok osztását;

bd) a tornácok kialakítását;

be) a lábazatot, a lábazati párkányt;

c) az alaprajzi elrendezés - különösen a fő tartószerkezetek, főfalak, belső elrendezés elemei - , valamint a meghatározó építészeti részletek és szerkezetek megőrzendők.

(3) Helyi védett épület (H1) közterületről látható homlokzatán parabolaantenna, reklámfelirat, klímaberendezés kültéri egysége nem helyezhető el.

(4) Helyi védett műtárgyak (H2) felújítása során az eredeti anyaghasználatot és formai elemeket kell továbbra is alkalmazni.

10. A településképi szempontból meghatározó területekre vonatkozó területi építészeti követelmények

11.§ A HÉSZ készítése során az alábbi területi építészeti követelményeket kell figyelembe venni: az utcafronti kerítés magassága legfeljebb 1,5 m lehet, a sportpályát határoló labdafogó háló, kerítés kivételével.

11. A településképi szempontból meghatározó területekre vonatkozó egyedi építészeti követelmények

12.§ (1) Az épületek vakolt, színezett homlokzati falfelületének színezésénél csak a fehér, a világos földszínek, illetve természetes építőanyagok esetén azok természetes színei alkalmazhatók. Faburkolat, faszerkezetek esetén a fent említett színek mellett az ehhez illeszkedő színek is alkalmazhatók.

(2) Műanyag hullámlemez, alumínium trapézlemez, tetőhéjalásként, épületburkolatként nem alkalmazható - amennyiben az MT-re vonatkozó előírás másként nem rendelkezik.

(3) Csak egymással harmonikus egységet alkotó, azonos színcsaládba tartozó színek alkalmazhatók egy épületen.

(4) Közterületek felől az épületek homlokzatait részlegesen színezéssel ellátni nem lehet, kivéve, ha az épület homlokzati struktúrája, tagozódása ezt lehetővé teszi.

(5) Településközpont MT-n műanyag hullámlemez, alumínium trapézlemez, bitumenes zsindely tetőhéjalásként, épületburkolatként nem alkalmazható.

13.§ (1) Az MT-k területén a kerítés anyaga és színe illeszkedjen a főépülethez.

(2) Egyéb, beépítésre nem szánt területek MT-n -gazdasági telephelyek kivételével - kizárólag drótfonatos kerítés, vadvédelmi háló helyezhető el.

14.§ (1) Az MT-ken - ... Egyéb, beépítésre nem szánt területek MT kivételével - csak magastetős épület építhető. Az összes tetőfelület vízszintes síkra vetített területének legfeljebb 20%-án kialakítható alacsonyabb hajlásszögű tető is.

(2) Ikres beépítés esetén a csatlakozó épület tetőkialakítása, tetőhajlásszöge a közterület felől illeszkedő legyen.
(3) A melléképület tetőhajlásszöge illeszkedjen a főépület tetőszerkezetének jellemző hajlásszögéhez.
(4) Bodmér-víz menti lakóterület MT-n a tető fő gerincvonala a közterületre merőlegesen alakítandó ki.
(5) Településközpont MT-n a tető fő gerincvonala a közterülettel párhuzamosan alakítandó ki.

15.§ (1) Az épületek közterület felőli homlokzatán (beleértve a homlokzati tetőfelületet is) szerelt égéstermék-elvezetőt, parabolaantennát, légkondicionáló berendezés kültéri egységét és kivezetését (kifolyó), valamint egyéb technikai berendezést - a riasztó kültéri egységét kivéve - elhelyezni nem lehet.
(2) Településközpont MT területén új villamosenergia ingatlan-bekötést földalatti csatlakozással kell kiépíteni akkor is, ha a közhálózat oszlopsoron halad.
(3) Napenergiát hasznosító berendezés (napkollektor, napelem) - tetőfelületre történő telepítésnél - magastető esetén -a tetősíktól legfeljebb 10°-kal térhet el.

16.§ Új épület elhelyezése csak úgy megengedett, ha a tömbbelsőben egybefüggő zöldfelület alakul ki a szomszédos telkekkel közösen.
(2) Építési telkein belül, a területhasználat lehatárolására csak élő sövény alkalmazható.
(3) A 10 gépjárműnél nagyobb befogadóképességű felszíni várakozó-(parkoló) helyet fásítani kell. A parkoló felületek árnyékolását biztosító fásítását minden megkezdett 4 db várakozó-(parkoló) hely után 1 db, nagy lombkoronát nevelő, környezettűrő, túlkoros, allergén pollent nem termelő lombos fa telepítésével kell megoldani, minimum 1 m^2 szabad földterület biztosításával, amely 1 m^2 alatti területei a telek zöldfelületébe nem számíthatók bele.
(4) Bodmér-víz menti lakóterületek MT-n új épület építése, meglévő épület átalakítása során minden megkezdett 300 m^2 után legalább 1 db nagy lombkoronát nevelő, lombos fa ültetendő.
(5) Klasszikus lakóterületek MT-n új épület építése, meglévő épület átalakítása során minden megkezdett 300 m^2 után legalább 1 db nagy lombkoronát nevelő, lombos fa ültetendő.
(6) Egyéb, beépítésre nem szánt területek MT-n gazdasági telephely létesítésével egyidejűleg a telekhatáron legalább 5 méter széles sávban háromszintes növényállományt kell kialakítani.

12. A közterületekre vonatkozó egyedi építészeti követelmények

17.§ (1)A közterületeken nem javasolt a 2. függelék szerinti növényfajok telepítése.
(2) A gyorsan öregedő, könnyen törő, szemetelő, illetve allergiakeltő fafajok telepítése a település területén tilos.
(3) Meglévő, kiegészítendő fasor egyedeinek pótlása, kiegészítése csak a meglévő fafajjal azonos fajjal lehetséges.
(4) Tervezett, új fasor létesítésekor egy-egy utcaszakaszon azonos fafaj ültetendő.
(5) A fasor létesítéséhez fánként legalább 4,0 m^2-nyi burkolatlan vagy vízáteresztő burkolatú felületet vagy zöldsávot kell kialakítani és fenntartani.
(6) Közutak fásítása csak előnevelt, többször iskolázott, honos faegyedekkel vagy gyümölcsfákkal biztosítható.
(7) Új út építése, vagy egy utcaszakasz átépítése során legalább az egyik oldalon - ha a műszaki feltételek lehetővé teszik - fasor, vagy egyéb növényzet telepítendő, a közlekedés biztonságának és a közszolgáltatás biztosításának figyelembe vételével.
(8) A 10 gépjárműnél nagyobb befogadóképességű felszíni várakozó-(parkoló) helyet fásítani kell. A parkoló felületek árnyékolását biztosító fásítását minden megkezdett 4 db várakozó-(parkoló) hely után 1 db, nagy lombkoronát nevelő, környezettűrő, túlkoros, allergén pollent nem termelő lombos fa telepítésével kell megoldani, minimum 1 m^2 szabad földterület biztosításával, amely 1 m^2 alatti területei a telek zöldfelületébe nem számíthatók bele.

13. A cégtáblákra és egyéb grafikai elemekre vonatkozó egyedi építészeti követelmények

18.§ (1) Vállalkozásonként 1 db cégtábla helyezhető el.
(2) A cégtábla mellett egyéb grafikai elem is elhelyezhető úgy, hogy ezek együttes mérete nem haladhatja meg a 0,5 m^2-t

(3) Az elhelyezett cégtáblák és egyéb grafikai elemek az elhelyezési magasság, a betűnagyság és a színvilág tekintetében egymáshoz illeszkedően alakítandók ki, figyelembe véve az épület homlokzati architektúráját.
(4) Új épület elhelyezésénél, meglévő épület átalakításánál, funkcióváltásánál, homlokzati felújításánál a cégtáblák, egyéb grafikai elemek elhelyezését a homlokzattal együtt kell kialakítani.
(5) Cégtábla, egyéb grafikai elem még részben sem takarhatja az épület, épületegyüttes nyílászáró szerkezetét, párkányát, korlátját és egyéb meghatározó építészeti elemét.
(6) Villogó, zavaró fényű cégtábla, egyéb grafikai elem nem helyezhető el.

14. A reklámhordozókra vonatkozó településképi követelmények

19.§ (1) Az utcabútorok közül reklám célra kizárólag az utasváró, a közművelődési hirdetőoszlop és az információs vagy más célú berendezések használhatók.
(2) Információs vagy más célú berendezésnek minősül
a) a közérdeket alapvetően szolgáló
aa) kerékpártároló
ab) hulladéktároló, -gyűjtő
ac) pad
ad) telefonfülke,
amelyen reklámhordozó elhelyezhető.
b) a közérdeket a - hirdetőfelületének legalább egyharmadán közzétett - közérdekű információval szolgáló
ba) parkolót határoló korlát
bb) megállító tábla
bc) önkormányzati hirdetőtábla,
bd) önkormányzati faliújság
be) közterületi eligazodást segítő, tájékoztató tábla,
amelyen reklám a hirdetőfelület legfeljebb 2/3-án helyezhető el.
(3) Az Önkormányzati hirdetőtábla és az Önkormányzati faliújság az alábbi gazdasági reklámnak nem minősülő közérdekű információ közlésére létesíthető területi korlát nélkül:
a) az önkormányzat működés körébe tartozó információk;
b) a település szempontjából jelentős eseményekkel kapcsolatos információk;
c) a településen elérhető szolgáltatásokkal, ügyintézési lehetőségekkel kapcsolatos tájékoztatás nyújtása;
d) idegenforgalmi és közlekedési információk;
e) a társadalom egészét vagy széles rétegeit érintő információk
(4) A buszmegálló építményen üvegezett, világító reklámtábla elhelyezhető.
(5) A település területén reklámcélokat nem szolgáló utcabútorok elhelyezése nem korlátozott.
(6) A település szempontjából jelentős eseményről való tájékoztatás érdekében - az esemény előtt és annak időtartama alatt - időszakosan, de legfeljebb összesen 12 hétig molinó, plakát, egyéb hirdetés elhelyezhető.
(7) A település területén az építési tevékenység idejének végzése alatt építési reklámháló kihelyezése megengedett, amennyiben az építésinapló-bejegyzés igazolja a tevékenység megkezdését.
(8) Régészeti érdekű területen reklám, reklámhordózó, reklámhordozót tartó berendezés csak abban az esetben helyezhető el, ha az adott terület védelmi besorolás szerinti jelleget nem befolyásolja.

20.§ (1) Reklámhordozók elhelyezése a hagyományosan kialakult településképet nem változtathatja meg hátrányosan.
(2) Reklámhordozó anyaga fa vagy fém lehet.
(3) Közterületen legfeljebb 1 m^2 felületű reklámhordozó helyezhető el.
(4) Reklámhordozó megvilágítása céljából kizárólag 80 lumen/Watt mértéket meghaladó hatékonyságú, statikus meleg fehér színű fényforrások használhatók.

15. Az egyes sajátos építmények, műtárgyak elhelyezésére vonatkozó településképi követelmények

21.§ (1) Nem helyezhető el új felszíni energiaellátási és elektronikus hírközlési sajátos építmény, műtárgy
a) közparkokban, közkertekben, játszótereken,
b) temetők területén,
c) tájképvédelmi területen.

(2) Új létesítésekor, illetve meglévő kiváltásakor az energiaellátási és elektronikus hírközlés hálózatot földkábeles formában kell kialakítani
a) Bodmér-víz menti lakóterületek MT-n;
b) Klasszikus lakóterületek MT-n;
c) Településközpont MT-n.

(3) Föld felett vezetett villamosenergia, elektronikus hírközlési hálózatok esetén - villamosenergia vagy közvilágítási hálózati rekonstrukció során - a vezetékeket a meglévő oszlopsorra illetve közös tartóoszlopra kell fektetni - elsősorban közterületként szabályozott területeken. Közös oszlopsorra való telepítés bármilyen akadályoztatása esetén az építendő hálózat csak földalatti elhelyezéssel kivitelezhető.

(4) Önálló tartószerkezetre telepített antenna nem helyezhető el
a) oktatási, egészségügyi, szociális létesítmények telkén, valamint ezek telekhatárától mért 150 méteren belül,
b) Településközpont MT-n,
c) közparkokban, közkertekben, játszótereken,
d) temetők területén,
e) tájképvédelmi területen.

(5) Önálló tartószerkezetre telepített antenna - a tartószerkezettel együtt - nem lehet magasabb, mint az építési övezetben, övezetben megengedett legnagyobb épületmagasság értékének kétszerese.

(6) Beépítésre nem szánt területen antennát csak a közúti közlekedési célú területfelhasználási egység (KÖu) határától számított, az antenna magasságának legalább másfélszeres távolságára lehet telepíteni.

(7) Építményekre helyezhető elektronikus hírközlési antenna nem helyezhető el
a) Településközpont MT-n,
b) helyi védett értéken,
c) közparkokban, közkertekben, játszótereken,
d) temetők területén,
e) tájképvédelmi területen.

(8) Építményekre helyezhető elektronikus hírközlései antenna az épület - épületmagasság számításánál figyelembe veendő - legmagasabb pontját legfeljebb 6,0 méterrel haladhatja meg.

16. A természeti értékekre vonatkozó településképi követelmények

22.§ (1) A település területén található az országos ökológiai hálózat övezeteibe tartozó területeket és a tájképvédelmi terület övezetbe tartozó területeket (a továbbiakban: természeti és természetközeli területek és értékek) az 1. melléklet tartalmazza

(2) A természeti és természetközeli területek és értékek megőrzendők, megóvását biztosítani kell, ennek érdekében
a) a helyi hagyományoknak megfelelő lépték-, forma- és színvilágú új építmény létesíthető;
b) a térségi jelentőségű tájképvédelmi terület övezetében új épület elhelyezésénél a tájba illeszkedés látványtervvel igazolandó;
c) a galérianövényzet megőrzendő;
d) külterületen a fasorokba, erdősávokba csak a tájhonos, a területre jellemző, lombhullató fafajok telepítendők.

V. FEJEZET
A KÖTELEZŐ SZAKMAI KONZULTÁCIÓ

23.§ (1) A szakmai konzultáció folyamata az önkormányzatnak benyújtott írásos kérelemre indul.

(2) A kérelemnek tartalmaznia kell legalább:
a) a kérelmező nevét és elérhetőségét,

b) az érintett ingatlan pontos beazonosításához szükséges adatokat és
c) a tervezett településképet érintő tevékenység ismertetését.

(3) A szakmai konzultáció szóban történik.

(4) A szakmai konzultáció az önkormányzat hivatalos helyiségében vagy kérésre, a polgármester döntése alapján a helyszínen is lefolytatható.

(5) A szakmai konzultációról készített emlékeztetőt a részt vevők megkapják, és az önkormányzat nyilvántartásba veszi.

VI. FEJEZET
A TELEPÜLÉSKÉPI BEJELENTÉSI ELJÁRÁS

17. A településképi bejelentési eljárás esetei

24.§ Településképi bejelentési eljárást kell lefolytatni a település területén önálló reklámtartó építmény építése, reklám-elhelyezés esetén.

25.§ (1) A településképi bejelentési eljárás az 2. melléklet szerinti kérelem benyújtásával indul.

(2) A bejelentést papír alapon kell benyújtani. A bejelentéshez papíralapú dokumentációt vagy a dokumentációt tartalmazó digitális adathordozót kell mellékelni. A digitális adathordozón benyújtott dokumentáció pdf vagy jpg file formátumú lehet.

(3) A polgármester csak hiánytalanul összeállított építészeti-műszaki tervdokumentációt véleményez. Egy alkalommal hiánypótlásra hívja fel a kérelmezőt, melynek kérelmező 15 napon belül eleget tesz.

(4) A településképi bejelentéshez kötött tevékenység a bejelentés alapján, a tudomásul vételt igazoló hatósági határozat birtokában, az abban foglalt esetleges kikötések figyelembevételével, vagy hatósági határozat hiányában a bejelentéstől számított 16. napon - megkezdhető, ha ahhoz más hatósági engedély nem szükséges.

(5) A polgármester településképi bejelentési tudomásulvételének érvényességi ideje a kiadmányozástól számított egy év, de indokolt esetben a polgármester ettől eltérő érvényességi határidőt is megállapíthat.

18. A településképi bejelentési eljárás szempontjai

26.§ (1) A településképi bejelentési eljárás lefolytatása és az építészeti-műszaki tervdokumentáció értékelése során a településképben esztétikusan megjelenő, városképet nem zavaró, az épített és természeti környezethez illeszkedő, és annak előnyösebb megjelenését segítő megoldási szempontokat kell érvényesíteni.

(2) Részletes vizsgálati szempontok:

a) a tervezett megoldás léptékében, arányaiban megfelelően illeszkedik-e a kialakult településszerkezetbe,
b) a tervezett megoldás nem zavarja-e a környezetében levő épületek, építmények, utcák, terek, használhatóságát,
c) a tervezett megoldás megfelel-e a helyi építési szabályzat és jelen rendelet előírásainak,
d) a cégtáblák, egyéb grafikain elemek, továbbá a reklámok, reklámhordozók, reklámhordozót tartó berendezések mérete, nagysága, anyaga, kialakítása megfelel-e a településképhez igazodó esztétikus elhelyezés követelményeinek,
e) a tervezett megoldás harmonikusan illeszkedik-e a környezetébe, figyelembe veszi-e a környező beépítés sajátosságait,
f) a tervezett megoldás kielégíti-e, a helyi építészeti értékek védelmével kapcsolatos építészeti esztétikai elvárásokat,
g) a tervezett megoldás megjelenésével, színezésével, méreteivel nem okoz-e esztétikai és látványbeli zavart, különösen a helyi védett értékek vonatkozásában, valamint a település kiemelt jelentőségű közterületei felőli látványban.

VII. FEJEZET
A TELEPÜLÉSKÉPI KÖTELEZÉSI ELJÁRÁS ÉS A TELEPÜLÉSKÉPI BÍRSÁG

19. A településképi kötelezési eljárás részletes szabályai

27.§ (1) A polgármester ellenőrzi a bejelentési kötelezettség teljesítését és a bejelentett tevékenység folytatását, és ha bejelentési eljárás lefolytatásának elmulasztását észleli, vagy a tevékenység

folytatását a bejelentési eljárás során megtiltotta vagy azt tudomásul vette, de attól eltérő végrehajtást tapasztal,
a) kötelezési eljárást kezdeményez, vagy
b) reklám, reklámhordozó elhelyezése esetén 15 napon belül értesíti a fővárosi kormányhivatalt.

(2) A kötelezési eljárás hivatalból vagy kérelemre folytatható le.

(3) Kérelemre folytatott településképi kötelezési a polgármesternek benyújtott kérelemmel kezdeményezhető. A kérelemnek legalább az alábbiakat kell tartalmaznia:
a) a kérelmező nevét, címét, elérhetőségét,
b) a kezdeményezett településképi kötelezési eljárás indoklását.

20. A településképi bírság

28.§ (1) A polgármester a településképi követelmény megszegése, valamint a településképi kötelezésben foglaltak végre nem hajtása esetén, e magatartás elkövetőjével szemben 1.000.000 forintig terjedő településképi bírság kivetését rendelheti el.

(2) A településképi bírságot az Önkormányzat ..... számlájára kell megfizetni

VIII. FEJEZET
ÖNKORMÁNYZATI TÁMOGATÁSI ÉS ÖSZTÖNTŐ RENDSZER

21. A védett építmények fenntartásának támogatása

29.§ (1) Az Önkormányzat a védetté nyilvánított helyi építészeti értékek megóvásának, fennmaradásának, megőrzésének elősegítésére forrást biztosíthat.

(2) Az önkormányzati támogatás a helyi egyedi védelem alatt álló épületek felújítása mellett tájékoztató füzetek, kiadványok megjelentetésére, kiállítások szervezésére, védettség tényét megjelölő táblák elhelyezésére, népszerűsítő előadások megtartására és a védett érték megmentését elősegítő pályázati források lehívására is felhasználható.

IX. FEJEZET
ZÁRÓ RENDELKEZÉSEK

30.§ (1) E rendeletben nem szabályozott eljárásjogi kérdésekben a közigazgatási hatósági eljárás és szolgáltatás általános szabályairól szóló törvény előírásai irányadóak.

(2) Jelen rendelet 2018. január 1. napján lép hatályba.

polgármester jegyző

Kihirdetve:

Bodmér, 2017. .....

jegyző

1. melléklet: Településkép szempontjából meghatározó területek, s a település védett értékei

2. melléklet: Kérelem településképi bejelentési eljáráshoz

Iktató szám: .....

KÉRELEM

településképi bejelentési eljáráshoz

Kérelmező(k) neve: .....

.....

Lakcíme: .....

Elérhetősége (telefon és e-mail): .....

Kérelmező neve (aláhúzandó): építtető tulajdonos tervező megbízott

A kérelmezett tevékenységgel érintett ingatlan pontos helyének megjelölése: ..... hrsz

címe: ..... utca ..... hsz.

A kérelmezett tevékenység rövid ismertetése, tárgya: .....

.....

.....

A kérelmezett tevékenység tervezett időtartama: .....

A kérelem tárgyában korábban született engedélyek, vélemények, emlékeztetők száma, kelte:

(másolatot mellékelni is kell) .....

.....

A benyújtandó egyszerűsített műszaki dokumentáció tartalma:

reklámelhelyezéshez	műszaki leírás: rendeltetés, forma, anyag, méretek, szín leírással	
	terv vagy fotomontázs	

201.. ..... hó ..... nap

.....

a kérelmező sajátkezű aláírása

1. függelék: Emlékeztető településképi szakmai konzultációról

Iktató szám: .....

EMLÉKEZTETŐ

településképi szakmai konzultációról

Készült: dátum: ..... hely: ..... PMH

Jelen vannak: .....

.....

.....

A szakmai konzultációval érintett ingatlan helyrajzi száma: .....

címe: ..... utca ..... hsz.

Tárgy: .....

Felvetett kérdések/javaslatok: .....

.....

.....

.....

.....

.....

Tervek csatolva: igen nem

Polgármester nyilatkozata[1]: .....

.....

.....

.....

.....

.....

Aláírások:

....

polgármester Kérelmező

[1] Megjegyzés: A fentiekben rögzített nyilatkozatok kötik a települési önkormányzatot a településképi véleményezési, bejelentési és kötelezési eljárás során.

2. függelék: Telepítésre nem javasolt növények listája

tudományos (latin) elnevezés	magyar elnevezés	tudományos (latin) elnevezés	magyar elnevezés
fehér akác	*Robinia pseudoacacia*	gyalogakác	*Amorpha fructicosa*
bálványfa	*Ailantus altissima*	kisvirágú nebáncsvirág	*Impatiens parviflora*
fehér eper	*Morus alba*	bíbor nebáncsvirág	*Impatiens garndiflora*
ezüstfa	*Eleagnus angustifolia*	japán keserűfű-fajok	*Fallopia spp.*
zöld juhar	*Acer negundo*	magas aranyvessző	*Solidago gigantea*
amerikai kőris	*Fraxinus pennsylvanica*	kanadai aranyvessző	*Solidago canadensis*
kései meggy	*Prunus serotina*	selyemkóró	*Asclepias syriaca*
kanadai nyár	*Populus x canadensis*	ürümlevelű parlagfű	*Ambrosia artemissiiflora*
nyugati ostorfa	*Celtis occidentalis*	arany ribiszke	*Ribes aureum*
adventív szőlőfajok	*Vitis-hibridek*	perzsa medvetalp	*Heracleum persicum*
vadszőlőfajok	*Parthenocissus spp.*	kaukázusi medvetalp	*Heracleum mantegazzianum*
süntök	*Echinocystit lobata*	Sosnowsky-medvetalp	*Heracleum sosnowskyi*
észak-amerikai őszirózsák	*Aster novi-belgii*	hévízi gázló	*Hídrocortyle ranunculoides*
olasz szerbtövis	*Xanthium strumaium subsp. italicum*	fodros átokhínár	*Lagarosiphon major*
amerikai karmazsinbogyó	*Pytholacca esculenta*	nagyvirágú tóalma	*Ludwigia grandiflora*
japán komló	*Humulus japonicus*	sárgavirágú tóalma	*Ludwigia peploides*
átoktüske	*Cenchrus incertus*	sárga lápbuzogány	*Lysichiton americanus*
tündérhínár	*Cambomba caroliniana*	közönséges süllőhínár	*Myriophyllum aquaticum*
kanadai átokhínár	*Elodea canadensis*	felemáslevelű süllőhínár	*Myriophyllum heterophyllum*
aprólevelű átokhínár/vékonylevelű átokhínár	*Elodea nuttallii*	keserű hamisüröm	*Parthenium hysterophorus*
moszatpáfrányok	*Azolla mexicana, Azolla filicuoides*	ördögfarok keserűfű	*Persicaria perfoliata*
borfa, tengerparti seprűcserje	*Baccharis hamilifolia*	kuzdu nyílgyökér	*Pueraria montana*
kaliforniai tündérhínár	*Cambomba caroliniana*	aligátorfű	*Althernanthera philoxeroides*
vízijácint	*Eichhornia crassipes*	óriás rebarbara	*Gunnera tinctoria*
	Microstegium vimineum	tollborzfű	*Pennisetum setaceum*

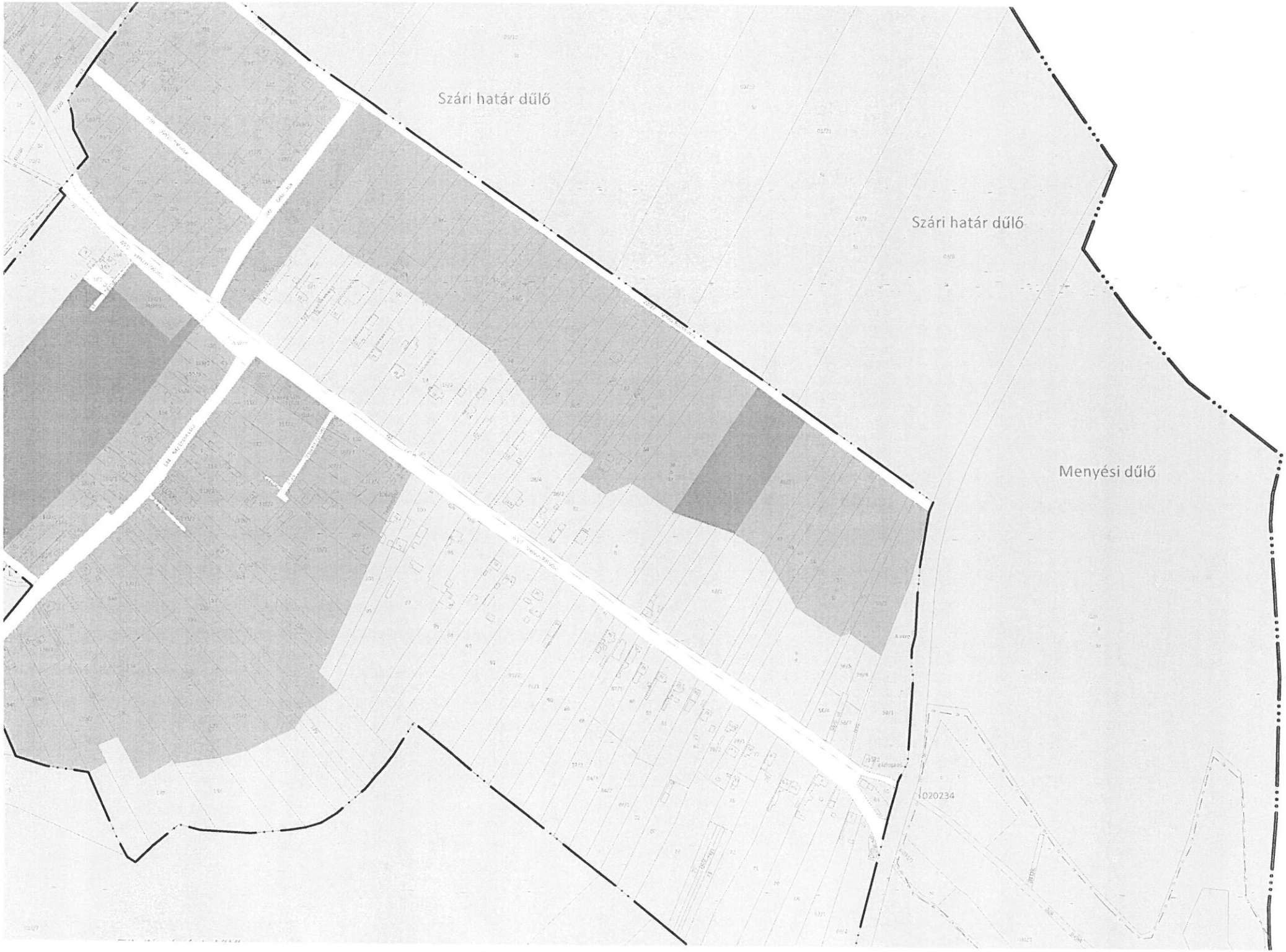
Szári határ dűlő
Szári határ dűlő
Menyési dűlő
0020234